2021
BY ALPINA

2021

prodotto da

www.alpinabike.com

EVOU
BY ALPINA

Q1 ATLANTA MAN	PAG 4
Q1 ATLANDATA LADY	PAG 6
Q2 ARKÉ FOLDING 20	PAG 11
A1 ALFA MAN	PAG 16
A1 ALFA LADY	PAG 18
A3 ATHENA MONOTUBO 28	PAG 22
A4 AGORA MONOTUBO 26	PAG 24
B4 BETA MONOTUBO 26	PAG 26

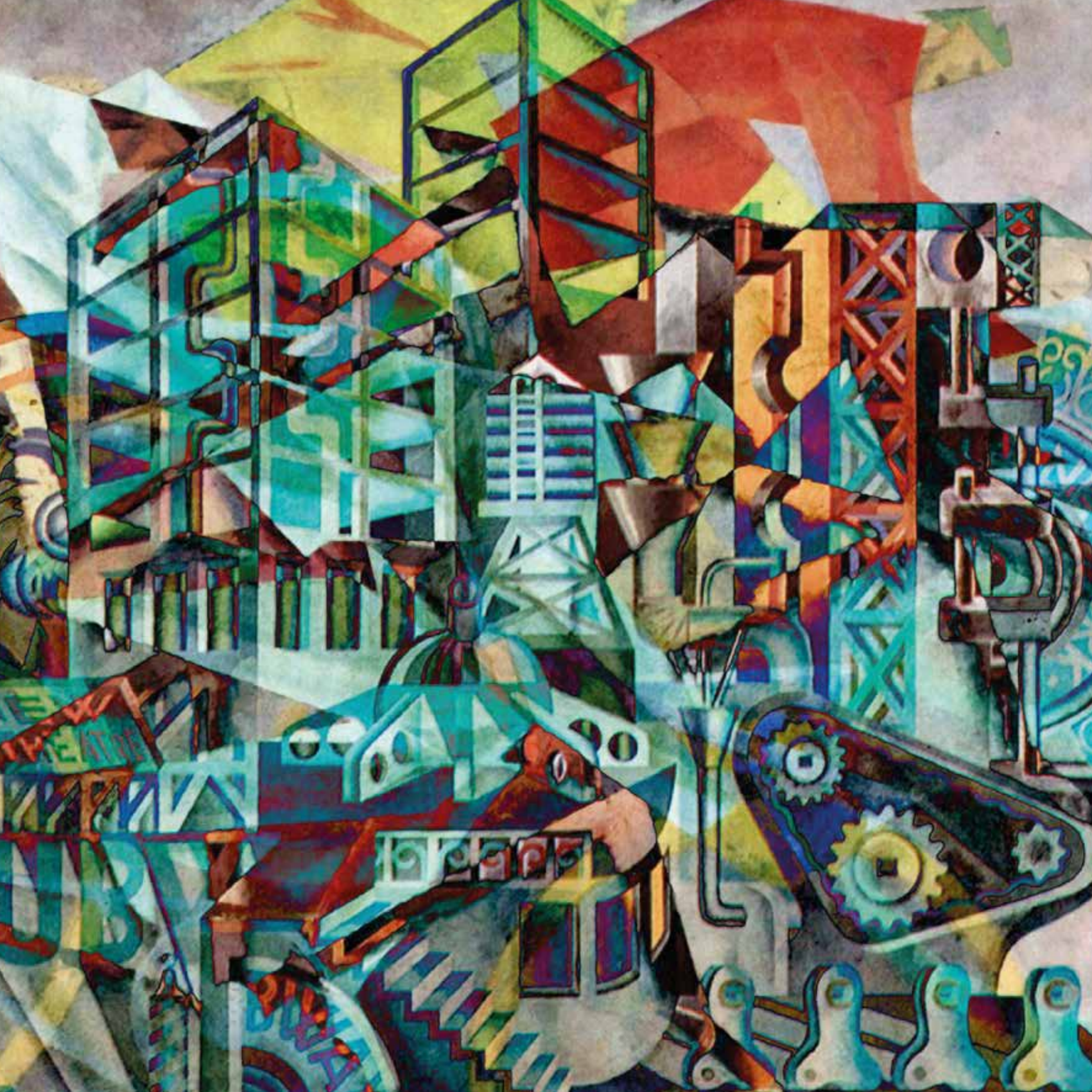

IL GESTO PER NOI, NON SARÀ PIÙ UN MOMENTO FERMATO DEL DINAMISMO UNIVERSALE: SARÀ, DECISAMENTE, LA SENSAZIONE DINAMICA ETERNATA COME TALE

Q1 ATLANTA MAN

Colori Antracite Dark smoke

Q1 ATLANTA MAN

TELAIO/FRAME _ Alloy 1'1/8 Integrated

DIMENSIONE/SIZE _ 480 mm

FORCELLA/FORK _ Suspension Fork

CAMBIO POST/REAR DERAILL _ Shimano 7S / RD.M 310

GUARNITURA/CRANKSET _ Alloy 42 T

MANUBRIO/HANDLEBAR _ Alloy

PIANTONE/STEM _ Adjustable Stem

FRENI/BRAKES _ Mechanical Disk Brake

LEVE FRENO/BRAKE LEVER _ Full Alloy

RUOTE/WHEELS _ Double Wall + Inox Spoke

COPERTURE/TYRES _ Mytas 700x42 Reflex

MOTORE/MOTOR _ Brussel 45N

BATTERIA/BATTERY _ AQL.14AH Integrated

DIPLAY _ LCD

IMBALLO/BOX _ 190 - m^3 0,35

PESO/WEIGHT _ 28 KG

Q1 ATLANTA LADY

Colori	Azzurro	Light blue
	Antracite	Dark smoke
	Ghiaia	Gravel

Q1 ATLANTA LADY

TELAIO/FRAME _ Alloy 1'1/8 Integrated

DIMENSIONE/SIZE _ 460 mm

FORCELLA/FORK _ Suspension Fork

CAMBIO POST/REAR DERAILL _ Shimano 7S / RD.M 310

GUARNITURA/CRANKSET _ Alloy 42 T

MANUBRIO/HANDLEBAR _ Alloy

PIANTONE/STEM _ Adjustable Stem

FRENI/BRAKES _ Mechanical Disk Brake

LEVE FRENO/BRAKE LEVER _ Full Alloy

RUOTE/WHEELS _ Double Wall + Inox Spoke

COPERTURE/TYRES _ Mytas 700x42 Reflex

MOTORE/MOTOR _ Brussel 45N

BATTERIA/BATTERY _ AQL.14AH Integrated

DIPLAY _ LCD

IMBALLO/BOX _ 190 - m³ 0,35

PESO/WEIGHT _ 28 KG

402
HIT

TUTTO SI MUOVE, TUTTO CORRE, TUTTO VOLGE RAPIDO

Q2 ARKÉ FOLDING 20

Colori Ghiaia Gravel
Canna Medium militar

Q2 ARKE' FOLDING 20

TELAIO/FRAME _ Alloy 1'1/8 Folding Integrated

DIMENSIONE/SIZE _ 300 mm

FORCELLA/FORK _ Rifig Fork

CAMBIO POST/REAR DERAILL _ Shimano 6S / TY300

GUARNITURA/CRANKSET _ Alloy 46 T

MANUBRIO/HANDLEBAR _ Alloy

PIANTONE/STEM _ Folding Stem

FRENI/BRAKES _ Mechanical Disk Brake

LEVE FRENO/BRAKE LEVER _ Full Alloy

RUOTE/WHEELS _ Double Wall + Inox Spoke

COPERTURE/TYRES _ Kenda 20X1,95

MOTORE/MOTOR _ Brussel 45N

BATTERIA/BATTERY _ AQL.10,7AH Integrated

DIPLAY _ LCD

IMBALLO/BOX _ 190 - m³ 0,35

PESO/WEIGHT _ 25 KG

Q2 ARKÉ FOLDING 20

Lorem ipsum dolor sit amet, consectetuer adipiscing elit, sed diam nonummy nibh euismod tincidunt ut laoreet dolore magna aliquam erat volutpat. Ut wisi enim ad minim veniam, quis nostrud exerci tation ullamcorper suscipit lobortis nisl ut aliquip ex ea commodo consequat.

Duis autem vel eum iriure dolor in hendrerit in vulputate velit esse molestie consequat, vel illum dolore eu feugiat nulla facilisis at vero eros et accumsan et iusto odio dignissim qui blandit praesent luptatum zzril delenit augue duis dolore te feugait

UNA FIGURA NON È MAI STABILE DAVANTI A NOI. LE COSE IN MOVIMENTO SI MOLTIPLICANO, SI DEFORMANO

A1 ALFA MAN

Colori	Canna	Medium Militar
	Nero	Black

A1 ALFA MAN 28 16ah (562 Kw)

TELAIO/FRAME _ Alloy 1'1/8

DIMENSIONE/SIZE _ 520 mm

FORCELLA/FORK _ Suspension Fork

CAMBIO POST/REAR DERAILL _ Shimano 7S / TY300

GUARNITURA/CRANKSET _ Alloy 42 T

MANUBRIO/HANDLEBAR _ Alloy

PIANTONE/STEM _ Adjustable Stem

FRENI/BRAKES _ V/Brake Promax for Ebike

LEVE FRENO/BRAKE LEVER _ Full Alloy

RUOTE/WHEELS _ Double Wall + Inox Spoke

COPERTURE/TYRES _ Mitas 700x40 Reflex

MOTORE/MOTOR _ Promovec 45N

BATTERIA/BATTERY _ Carrier 15,6AH

DIPLAY _ LCD

IMBALLO/BOX _ 190 - m^3 0,35

PESO/WEIGHT _ 28 KG

A1 ALFA LADY

Colori	Canna	Medium Militar
	Nero	Black
	Ghiaia	Gravel
	Acquamarina	Aquamarine

A1 ALFA LADY 28 16ah (562 Kw)

TELAIO/FRAME _ Alloy 1'1/8

DIMENSIONE/SIZE _ 450 mm

FORCELLA/FORK _ Suspension Fork

CAMBIO POST/REAR DERAILL _ Shimano 7S / TY300

GUARNITURA/CRANKSET _ Alloy 42 T

MANUBRIO/HANDLEBAR _ Alloy

PIANTONE/STEM _ Adjustable Stem

FRENI/BRAKES _ V/Brake Promax for Ebike

LEVE FRENO/BRAKE LEVER _ Full Alloy

RUOTE/WHEELS _ Double Wall + Inox Spoke

COPERTURE/TYRES _ Mitas 700x40 Reflex

MOTORE/MOTOR _ Promovec 45N

BATTERIA/BATTERY _ Carrier 15,6AH

DIPLAY _ LCD

IMBALLO/BOX _ 190 - m^3 0,35

PESO/WEIGHT _ 28 KG

NOI PORREMO LO SPETTATORE NEL CENTRO DEL QUADRO

A3 ATHENA MONOTUBO 28

Colori	Canna	Medium Militar
	Nero	Black
	Crema	Cream

A3 ATHENA MONOTUBO 28

TELAIO/FRAME _ Monotube 28

DIMENSIONE/SIZE _ 460 mm

FORCELLA/FORK _ Suspension Fork

CAMBIO POST/REAR DERAILL _ Shimano 6S / TZ500

GUARNITURA/CRANKSET _ Alloy 42 T

MANUBRIO/HANDLEBAR _ Alloy

PIANTONE/STEM _ Adjustable Stem

FRENI/BRAKES _ V/Brake Promax for Ebike

LEVE FRENO/BRAKE LEVER _ Full Alloy

RUOTE/WHEELS _ Double Wall + Inox Spoke

COPERTURE/TYRES _ Mitas 700x40 Reflex

MOTORE/MOTOR _ Brussel 45N

BATTERIA/BATTERY _ Philion 13AH

DIPLAY _ LCD

IMBALLO/BOX _ 190 - m³ 0,35

PESO/WEIGHT _ 28 KG

A4 AGORA MONOTUBO 26

Colori	Canna	Medium Militar
	Nero	Black
	Crema	Cream

A4 AGORA MONOTUBO 26

TELAIO/FRAME _ Monotube 26

DIMENSIONE/SIZE _ 460 mm

FORCELLA/FORK _ Suspension Fork

CAMBIO POST/REAR DERAILL _ Shimano 6S / TZ500

GUARNITURA/CRANKSET _ Alloy 42 T

MANUBRIO/HANDLEBAR _ Alloy

PIANTONE/STEM _ Adjustable Stem

FRENI/BRAKES _ V/Brake Promax for Ebike

LEVE FRENO/BRAKE LEVER _ Full Alloy

RUOTE/WHEELS _ Double Wall + Inox Spoke

COPERTURE/TYRES _ Mitas 26X1,75

MOTORE/MOTOR _ Brussel 45N

BATTERIA/BATTERY _ Philion 13AH

DIPLAY _ LCD

IMBALLO/BOX _ 190 - m³ 0,35

PESO/WEIGHT _ 28 KG

B4 BETA MONOTUBO 26

Colori	Nero	Black
	Acquamarina	Aquamarine
	Menta	Mint
	Bianco	White

B4 BETA MONOTUBO 26

TELAIO/FRAME _ Monotube 26

DIMENSIONE/SIZE _ 460 mm

FORCELLA/FORK _ Rigid Fork

CAMBIO POST/REAR DERAILL _ Shimano 6S / TZ500

GUARNITURA/CRANKSET _ Alloy 42 T

MANUBRIO/HANDLEBAR _ Steel

PIANTONE/STEM _ Steel

FRENI/BRAKES _ V/Brake

LEVE FRENO/BRAKE LEVER _ Full Alloy

RUOTE/WHEELS _ Double Wall + Inox Spoke

COPERTURE/TYRES _ 26X1,75 Reflex Antipucture

MOTORE/MOTOR _ Brussel 45N

BATTERIA/BATTERY _ Philion 13AH

DIPLAY _ LCD

IMBALLO/BOX _ 190 - m^3 0,35

PESO/WEIGHT _ 25 KG

LE NOSTRE SENSAZIONI PITTORICHE NON POSSONO ESSERE MORMORATE. NOI LE FACCIAMO CANTARE E URLARE NELLE NOSTRE TELE CHE SQUILLANO FANFARE ASSORDANTI E TRIONFALI

SCHEDE TECNICHE MOTORI, BATTERIE E DISPLAY

Pacco-batteria AQL-BI03

Modelli: Q1 ATLANTA MAN/LADY

Q2 ARKÈ FOLDING 20

Manuale d'uso

Installare il pacco batteria

Innanzitutto, controllare lo status del fanale nella batteria. Ricaricare la batteria appena la Potenza è bassa e se è piena, usarla normalmente.

Premere "OFF" nella batteria.

Inserite la batteria nella giusta posizione del supporto.

Girare la chiave della presa alla posizione "LOCK".

Inserire la batteria nella posizione "ON "e controllare la qualità elettrica. Usare la batteria solo in stato normale; altrimenti prego di contattare il proprio fornitore.

Nota: Spegnere la batteria per risparmiare la Potenza in caso di non utilizzo.

Togliere la batteria

Premere OFF "sulla batteria.

Girare la chiave della presa su "OPEN".

Togliere la batteria dal supporto attentamente.

Nota: Tenere la batteria in un luogo asciutto lontano dai contatti di agenti atmosferici.

Avvertenza! È importante usare le parti di sostituzione in maniera adeguata alla sicurezza. La batteria è un unico componente e deve essere approvata da AQL.

Uso della batteria

1. Inizialmente caricare la batteria pienamente.
2. Inserire la batteria nella cornice e chiuderla.
3. Accendere la batteria e controllare lo stato delle luci o il LED display.
4. Prego di spegnere la batteria dopo l'uso. (girare l'interruttore su "OFF")
5. La batteria può essere usata tra la temperatura -20~50°C. La gamma della bici può essere ridotta se la temperatura non è tra -10~40°C.
6. Lontano da calore, acqua ed incendio. La temperatura di conservazione migliore è tra -10~40°C in luoghi asciutti, puliti e ventilati.
7. Non ridurre il circuito dell'elettrodo positive e negativo della batteria.
8. Caricare la batteria almeno 4 mesi.

Caratteristiche tecniche del caricatore

ELEMENTI	SPECIFICHE
Numero di modello	DZL(M)3710A0
Voltaggio	100-240Vac
Frequenza	47-63Hz
Voltaggio d'uscita	41.9±0.2V
Corrente di carica (max.)	2.0±0.2A
Tempo di carica	6.5hrs (468Wh battery)
Temperatura di funzionamento	0°C - 40°C
Temperatura di conservazione	-20°C - 65°C
Peso, appross.	0.8Kg

Carica pacco batteria

Avvertenza! Prima di caricare, prestare attenzione che il sistema sia spento e mai girare l'interruttore su on e off durante la carica. Questo impedisce indesiderate attivazioni del Sistema. Durante la carica, non lasciare il pacco batteria in zone bagnate onde evitare rischi di elettroshock.

Il pacco batteria può essere caricato quando è installata nella bici (quando la potenza della bici è "OFF") o quando è rimosso dalla bici.

Prestare attenzione che la Potenza principale è spenta o la batteria tolta dalla bici prima della ricarica.

L'etichetta della ricarica contiene informazioni su tutte le specifiche e voltaggio d'entrata, d'uscita, polarità e avvertenze dell'uso. È importante seguire le istruzioni di questo manuale e l'etichetta del carica batteria.

Istruzioni:

1. Innanzitutto, collegare il carica batterie sulla zona adeguata della batteria.
2. Inserire il carica batteria sulle prese principali di potenza 220 V.
3. L'operazione di ricarica inizia e l'indicatore di luce sul carica batteria è illuminato.
4. Quando la batteria è carica, approssimativamente circa dopo 6 ore dallo stato completamente scarico, la luce da rossa diventa verde.

Status	
1 light	0% - 20%
1, 2 light	15% - 40%
1, 2, 3 light	35% - 70%
1, 2, 3, 4 light	65% - 90%
1, 2, 3, 4 ,5 light	85% - 100%

Avvertenze:

1. Ricaricare la batteria quando nel display è visibile che lo stato di luce è "vuoto".

2. In caso la batteria si scarichi completamente durante l'utilizzo dell'E-bike, il display spegnerà automaticamente il motore. Girando la chiave di avvio a "OFF" e poi "ON", il motore si accenderà nuovamente, ma solo per pochi minuti. Non girare di continuo la chiave tra "ON" e "OFF" per evitare seri danni alla batteria.

LED nel carica batteria

Luce rossa indica "da caricare"

Luce verde indica "caricato completamente" o

No luce vuol dire "sconnesso dalla presa a muro"

5. Disconnettere poi la batteria e mettere il carica batteria in un luogo al sicuro.

ATTENZIONE:

- Il caricabatteria non è designato per uso esterno.
- Il caricabatteria deve essere usato in aree ventilate e coperte, non esposte a zone di calore o di muffa (evitato severamente esporre il caricabatteria a condizioni meteorologiche come pioggia o sole).
- Durante la ricarica, per evitare che il caricabatteria si surriscaldi o danneggi, posizionarle in zone ventilate e non coprirla di stoffa, carta o altri materiali che limitino il circuito di aria.
- Il caricabatteria è uno strumento tecnologi delicato e bisogna stare attenti a possibili cadute o impatti.
- Utilizzare il caricabatteria lontano dall'uso dei bambini.
- Controllare il corpo e cavi del caricabatteria prima onde evitare rischi. Se il caricabatteria risulta danneggiata, non utilizzatela e contattate direttamente il vs fornitore.
- Durante la ricarica, le mole devono essere morbide e non intrecciate o agganciate a qualsiasi oggetto.
- Durante la ricarica, è normale che il caricabatteria si surriscaldi leggermente. In ogni caso, non toccare il caricabatteria e prenderlo con cura. Un leggero ed intermittente rumore è normale ed è prodotto dal dispositivo interno ed automatico della corrente.
- Non inserire oggetti nelle fessure di ventilazione e non permettere a piccoli strumenti di entrare nel caricabatteria.
- Non maneggiare il caricabatteria o le corde con mani bagnate.
- Non premere o sconnettere la spina dalla presa.
- Non usare il caricabatteria con batterie non-ricaricabili.
- Non provare a scomporre il caricabatteria: contiene parti di alto voltaggio, le quali causano danni seri. Contattare un tecnico qualificator.
- Usare esclusivamente il caricabatteria fornito per la ricarica. Usando una qualsiasi terza parte della carica potrebbe causare sovra-calore, incendi o esplosioni.

Manutenzione

Parti elettriche

Controllare I connettori del Sistema ogni 2/3 mesi. Essere certi che il connettore principale non sia sporco o ricoperto di muffa quando il pacco batteria non è collegata alla bici. In caso di eventuali episodi, pulire lievemente con una spazzola asciutta.

Il motore è un modello senza uso di spazzole che non richiede manutenzione.

Cura della batteria

Quando il pacco batteria non è in uso, conservarlo in una zona asciutta e fresca. Le batterie Li-Ion sono le meglio conservate in carica dal 70% al 80% e bisogna caricarle ogni due mesi.

Tenere lontano da cambi di temperatura estremi e da zone di condensazione per evitare ruggine e altri danni.

Usare il caricatore solo per uso esclusivo di caricare la batteria. Non usare un'illegittima sostituzione di essa e se il caricatore è danneggiato o perso, prego di contattare il proprio fornitore.

Non mettere la batteria in luoghi vicini al calore o a sostanze corrosive, non immergerlo in acqua o in altre sostanze liquide.

Evitare di usare la batteria in temperature alte, sotto il sole per lungo periodo.

Dopo un lungo utilizzo, la capacità di carica della batteria potrebbe diminuire. Se la batteria non si carica sufficientemente per breve tempo, prego di contattare il proprio fornitore. Dopo un uso normale, la batteria potrebbe subire 1000 cicli di carica e scarica.

La batteria è antispruzzo, ma non waterproof. Non immergere la batteria in acqua o non pulirla con acqua in alta pressione.

Avvertenza: Uso improprio della batteria potrebbe danneggiare o diminuire l'utilizzo di essa e potrebbe causare incendi o esplosioni.

Avvertenza: non diminuire il circuito dei terminali della batteria. Potrebbe causare che il pacco batteria si surriscaldi o prenda fuoco o esplodi.

Avvertenza: Non tentare di aprire il pacco batteria. Aprendolo si causa un corto surriscaldamento, incendi o addirittura esplosioni. Non ci sono parti interne utilizzabili. Aprendo il pacco batteria, la garanzia è nulla.

Riciclaggio pacco-batteria

Attenzione: Il pacco-batteria contiene sostanze nocive e deve essere riciclato come rifiuto chimico e non normale.

Per prevenire un inquinamento ambientale, difettoso o di uso breve il pacco batteria può essere consegnato al fornitore o a qualche professionista del riciclo secondo le norme locali.

Risoluzione problemi

Ricarica

Problema	Possibile causa	Soluzione
Il caricatore non carica.	A. Il caricatore non riceve alimentazione.	Controllare il cavo di alimentazione. Verificare che la presa a muro sia alimentata.
La luce rossa non si accende.	B. Gli spinotti del connettore sono stati danneggiati.	Controllare gli spinotti del connettore.

IMPORTATO DA: Bematrix s.r.l. a socio unico – Via Montesuello 45 – 25015 Desenzano del Garda (BS) – Italy

MADE IN CHINA

Carrier 6/2 Battery

Promovec®
the e-bike solution

Modelli: A1 ALFA MAN/LADY
B4 BETA MONOTUBO

Specifications

Rated voltage	36 V
Com. Protocol	UART
BMS	Smart BMS
Voltage scope (V)	31-42V
Charge mode	CC-CV (3 pin Pro-Movec charger)
Operation temperture charge	0˚C -45˚C
Backlight light	Yes

Battery options

Part No.	Name	Capacity
50637-BL-C	CAR6/2	8,8Ah, 36V, 316Wh
50663-BL-C	CAR6/2	12,8Ah, 36V, 482Wh
50638-BL-C-36V	CAR6/2-XL	11,0Ah, 36V, w/light, 396Wh
50774-BL-C-36V	CAR6/2-XL	13,2Ah, 36V, w/light, 415Wh
50775-BL-C-36V	CAR6/2-XL	15,6Ah, 36V, w/light,562Wh
50776-BL-C-36V	CAR6/2-XL	17,4Ah, 36 w/light, 626Wh

Mounting parameter

Position	Carrier
Weight (kg)	2,6-3,1
Controller position	Carrier / center
Carrier	Optional
Charger	3 pin Pro-Movec charger

Tests & certifications

IP	IP 65
Certifications	CE / EN 15194
	ROHS / REACH
	UN 38,3, MSDS

DIMENSIONS

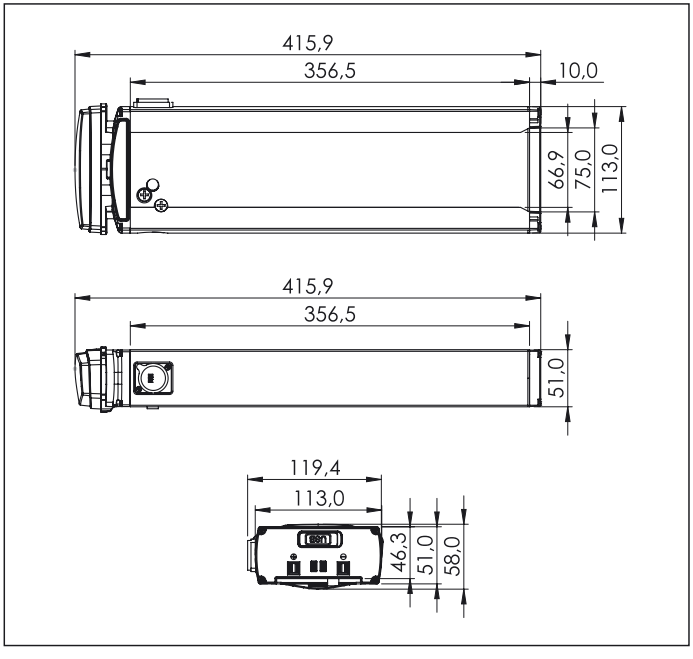

EPAC ACCORDING TO EN15194 25Km/h 250W

CONFORME AUX EXIGENCES DE SECURITE

Rear motor 50971-BL

promovec®
the e-bike solution

Specifications

Position	Rear
Freewheel	Yes
Rated voltage	36 V
Rated power	250 W
Max. support bike speed	25 km/h
Max torque	40 Nm
Efficiency	Min. 80 %
Walk assist function	Yes
Color	Black/silver
Weight	2,9 kg
Operation temperature	Max. 120°
Max RPM	250 RPM
Wheel speed sensor	Integrated
Type	BLDC w. hall sensor

Function

Compatible brake type	Disc / V-brake

Tests & Certifications

IP classification	IP54
Certifications	CE / EN 15194 / ROHS

Mounting parameters	
Fork width	135 mm
Axle diameter	Ø12 mm
Slot width	10 mm
Cables & connector	
Cable length	220 mm
Connector	IP66 Plug
Spoke specifications	
Flange width	40 mm
Spoke hole center-center	128 mm
Spoke hole diameter	Ø3 mm
Further specifications	
Compatible wheel size	26”-29”
Rear sprocket	Casette Shimano
	8, 9, 10 speed

DIMENSIONS

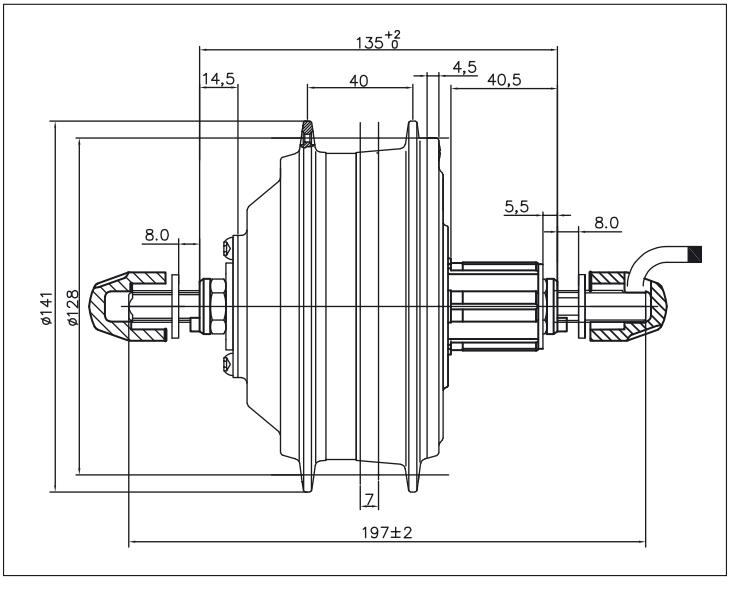

Batteria Mod. HX370-14J

Phylion Electric Bicycle Lithium-ion

Modelli: A3 ATHENA MONOTUBO 28

A4 AGORA MONOTUBO 26

Manuale d’istruzioni

ISTRUZIONI GENERALI E AVVERTIMENTI

Per un appropriato utilizzo, mantenimento e conservazione della batteria, è importante leggere e comprendere le istruzioni scritte in questo manuale.

Batteria

Non caricare mai attraverso la porta di scarico né scaricare attraverso la porta di carica.

- Tenere lontano la batteria da fonti di calore. Non gettare mai la batteria nel fuoco
- Proteggere la porta di carico e scarico della batteria da pioggia o acqua.
- Intervallo di temperatura per la carica della batteria è : 0-45°C
- Intervallo di temperatura per la scarica della batteria è: 20-45°C
- Umidità relativa per il buon funzionamento della batteria: < 80% RH
- Tenere la batteria lontano dai bambini.
- Rimuovere la batteria dalla bicicletta per lunghi periodi di inutilizzo.
- Non smontare mai la batteria senza permesso
- Se avete domande, non esitate a contattare il nostro Dipartimento di servizio clienti.

Se non applicate le istruzioni e gli avvertimenti qui sopra riportati, sarete responsabili delle conseguenze.

Contenuto

- Batteria al Litio
- Manuale d’istruzioni

Caratteristiche del Prodotto

Batteria

La batteria al litio Phylion possiede caratteristiche di alta densità di energia, lunghi cicli di vita, un basso tasso di auto-scarica, no effetto memoria e no inquinamento.

Codici modelli

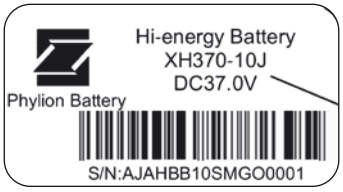

Solo come riferimento

X H 2 2	-	2 5 9	-	8	J
Numero batteria		**Codice del voltaggio nominale della batteria**		**Capacità nominale della batteria**	

Terminale positivo e negativo della porta di carica

Item	Picture	Item	Picture
1	negative terminal positive terminal	3	positive inside negative outside
2	" 1" positive terminal "2" negative terminal	4	"2" negative terminal "1" positive terminal

Terminale positivo e negativo della porta di carica

Item	Picture	Item	Picture
1	positive terminal negative terminal	4	positive terminal negative terminal
2	"N" positive terminal "L" negative terminal	5	negative terminal positive terminal
3	"L" negative termina "N"positive terminal I	6	Positive terminal Negative terminal

Caricabatteria

(1) Intervallo di voltaggio: 100V-240V

(2) Parti del caricatore

La batteria Phylion dev'essere caricata esclusivamente con il caricabatteria Phylion.

L'immagine è solo a scopo dimostrativo, prego fare riferimento al proprio oggetto

Come caricare la batteria

Connettere lo spinotto d'uscita del caricabatteria con la batteria, dopodiché connettere la spina del caricatore alla corrente.

La luce dell'indicatore diventa rossa durante la fase di carica mentre diventa verde quando la batteria ha completato la carica.

Per le prime 3 volte, ricaricare e scaricare la batteria completamente, dopodiché caricare la batteria per 24 ore consecutive.

Verificare lo stato di carica della batteria tenendo premuto il pulsante apposito sulla batteria. Tutte le barre illuminate indicano che la batteria è carica al 100%. Come mostrato in figura 1.1

figura 1.1

Conservazione, mantenimento e trasporto

- Caricare la batteria per 2/3 ore dopo una carica completa se si prevedono lunghi periodi di inutilizzo. La batteria va conservata in un luogo asciutto e ben ventilato. Caricare la batteria per 2/3 ore ogni mese.
- La batteria e il caricabatteria dovrebbero essere conservati in un luogo pulito asciutto e ben ventilato, lontano da fonti corrosive, di fuoco o di calore.
- Le temperature ideali per la conservazione della batteria variano dai 20 ai 35°C con umidità relativa tra il 5 e il 65%.
- La batteria andrebbe riposta in un cartone da trasporto e tenuta lontano da fonti di vibrazioni, impatti o estrusioni, raggi diretti del sole e acqua.
- Il caricabatteria va scollegato dalla batteria durante la sua conservazione.

Risoluzione dei problemi

Problema	Possibile causa	Soluzione
Nessuna tensione d'uscita	La linea d'uscita potrebbe essere disconnessa dalla batteria oppure la batteria è scarica	Connettere correttamente il cavo d'uscita della batteria come mostrato nel manuale. Caricare la batteria
L'indicatore di potenza è spento	La spina del caricabatterie è scollegata dalla corrente	Connettere la spina alla corrente come mostrato nel manuale
La batteria non può essere caricata	Lo spinotto di uscita del caricabatterie non è correttamente attaccato alla presa d'entrata della batteria oppure la batteria è completamente carica	Controllare la corretta connessione degli spinotti

AVVERTENZE

Caricare la batteria per 2/3 ore ogni 2 mesi durante lunghi periodi di inutilizzo

Non smontare mai la batteria

DATI TECNICI

(1) Intervallo di voltaggio: 100V-240V

(2) Parti del caricatore

BATTERIA LITIO		PowerPack XH370-14J
Codice prodotto		XH370-14J
Tensione nominale	V-	37
Capacità nominale	A	<3
Energia	Wh	318
Temperatura di funzionamento	°C	-20~65
Temperature di magazzinaggio	°C	Primo mese -10~40
Temperature di magazzinaggio	°C	Secondo mese -10~35
Temperature di magazzinaggio	°C	Terzo mese -10~30
Peso, circa	Kg	4,6
Tipo di protezione		IPX5 (Waterproof)

MADE IN CHINA

Produttore: Wuxu Sans Electronic Co.Ltd – Industrial WuYi, DongGang Town, Wuxi, Jiangsu - P.R.China

Importato da: Bematrix s.r.l Via Montesuello 45 Desenzano del Garda , Italy

CDC1- MANUALE D'USO

Cloud drive intelligent technology Co.,Ltd

Modelli: Q1 ATLANTA MAN/LADY

Q2 ARKÈ FOLDING 20

A4 AGORA MONOTUBO 26

1. Utilizzo del manuale

Caro utilizzatore,

Al fine di assicurare una buona performance della sua e-bike la preghiamo di leggere attentamente questo manuale. La inforemeremo di tutti idettagli,inclusa l'installazione e l'impostazioni delle funzioni. Allo stesso tempo questo manuale l'aiuterà a risolvere i possibili problemi.

2. Materiale e dimensioni esterne

CDC1 utilizza uno schermo LCD ,bordo stampato doppio lato,fibbia in nylon,guscio in materiale ABS.Nel range di temperature compreso fra -20°C e 60°C il guscio in material ABS assicura una buona protezione.

Prodotto e dimensioni figura :(unit: mm)

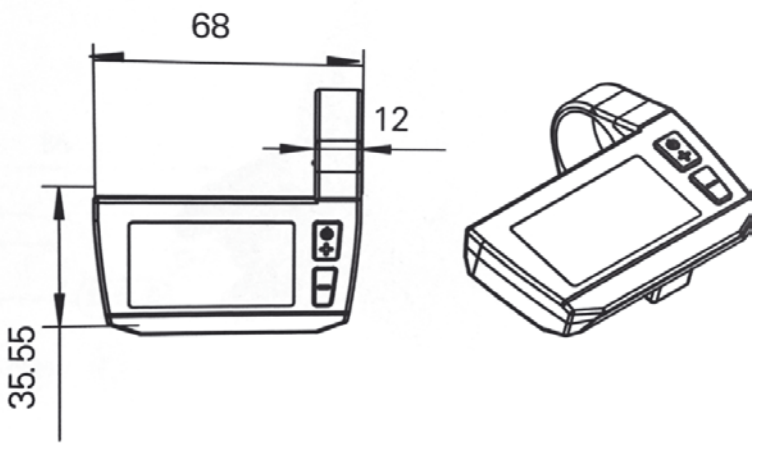

3. Funzioni

CDC1 è dotato di un LCD Multifunzione.
CDC1 funzioni(Figure 3-1)
Scala Kilometri o miglia
Indicatore di velocità
Indicazioni generiche:
Indicatore distanza totale,
indicatore di percorso,
Tempo (ore:Minuti)
Indicatore luci
Selezione livello PAS, definizione codice Errore
Indicatore stato della batteria

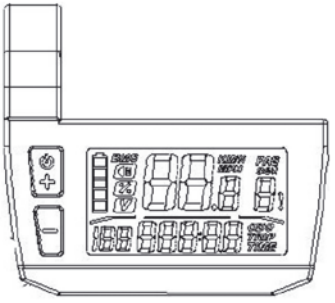

Figure 3-1

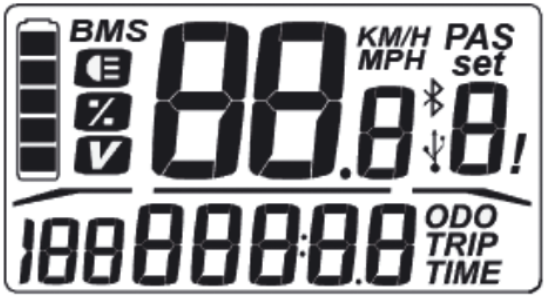

Display: all informations (figure 3-2)

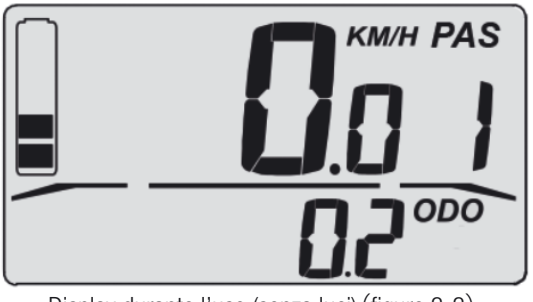

Display durante l'uso (senza luci) (figure 3-3)

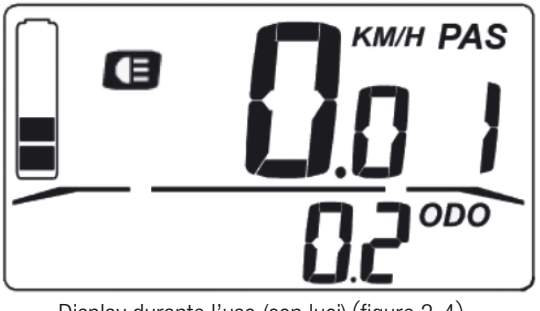

Display durante l'uso (con luci) (figure 3-4)

4. Tasto funzioni

CDC1 è dotato di due bottoni ON/OFF/UP e IMPOSTAZIONI/DOWN. (figure 4)

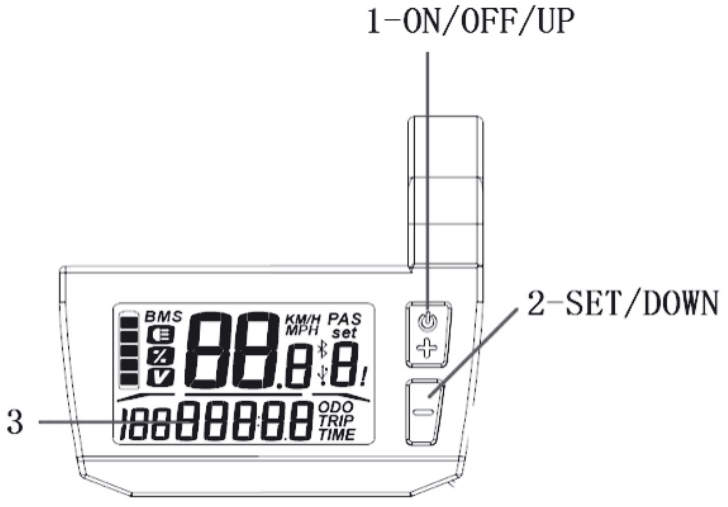

Premere il tasto ON/OFF/UP per 3 secondi per accendere il dispositivo.

Una volta che il display è ON, premere il tasto UP per incrementare il livello di pedalata assistita.

Premere il tasto UP per 3 secondi per spegnere il sistema.

Premere il tasto SET/DOWN per diminuire il livello di pedalata assistita.

Premre il tasto SET/DOWN per più di 5 secondi per utilizzare 6 km/h funzione se il livello di pedalata assistita è 0

Premere il tasto UP e DOWN insieme per accendere le luci.

Premere il tasto UP e DOWN insieme per più di 5 sec per accedere all'area programmazione.

5. Normale operatività

Per accendere il sistema è necessario accendere prima la batteria..

Il sistema parte con un livello di pedalata assitita pari a 0. Ciò significa che il sistema non parte se iniziate a pedalare.Per partire dovete necessariamente selezionare il livello di pedalata assitita.

(1) On/off funzione

Premere il tasto , e fornisce energia al sistema

Puoi tenere premuto il tasto per 3 secondi per spegnere il sistema.

Quando tieni premuto il tasto per più di 5 secondi, ci sarà 1.3V-3.5V segnale inviato dalla centralina, che può portare ebike al raggiungimento dei 6km/h.Questa funzione può essere utilizzata in due occasioni:

a) il ciclista non vuole iniziare la pedalata con uno sforzo eccessivo.

b) il ciclista non è sulla bici e vuole spingere la bici mentre cammina senza fare sforzo.

(2) Interfaccia Display

Il Display mostra la velocità raggiunta dalla ebike , la distanza totale , la distanza percorsa ,il livello di pedalata assitita, lo stato della batteria.

In figura 5-1 è mostrata la velocità

La distanza è mostrata in figura 5-2

Il livello di pedalata assistita è mostrato in figure 5-3.

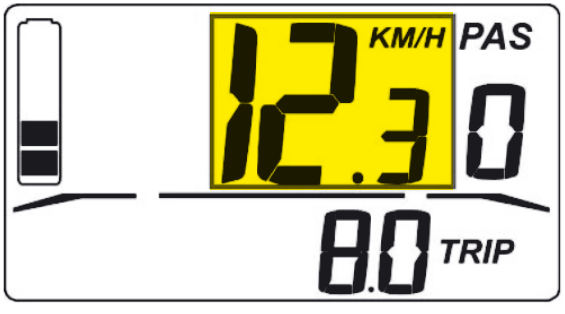

Figura 5.1

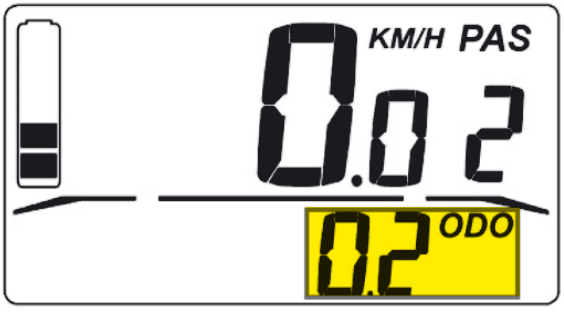

Figura 5.2

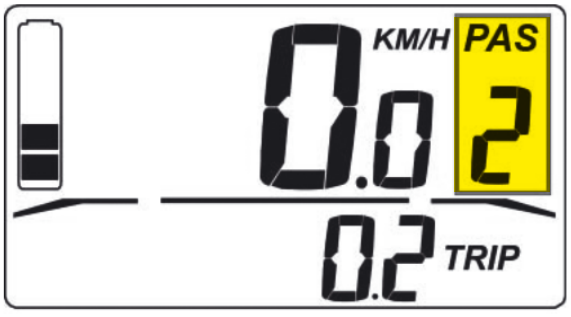

Lo stato della batteria è mostrato in figure 5-4.

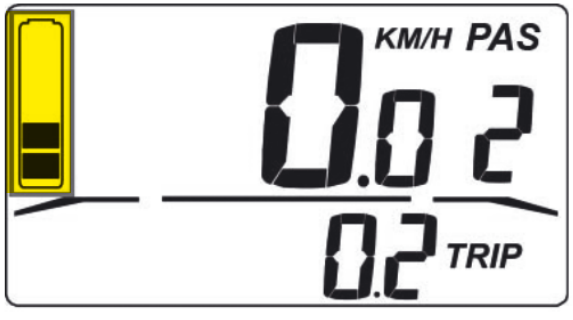

(3) Spegnere e accendere le luci

Premendo il tasto insieme con , dopo 3 secondi, le luci si accendono.

Tenendo premuti i tasti per 3 secondi dopo l'accensione delle luci , le luci si spengono.

Puoi tenere premuto il tasto per più di 5S per spegnere il sistema

(4) Selezionare il livello di pas

Quando il display è acceso, puoi premere o per aggiustare il livello di PAS che modificherà la potenza erogata dal motore. Il livello di PAS è normalmente settato su 0 una volta acceso il sistema può essere modificato fino ad un massimo di 5 ,il processo è mostrato in figure 5-5.

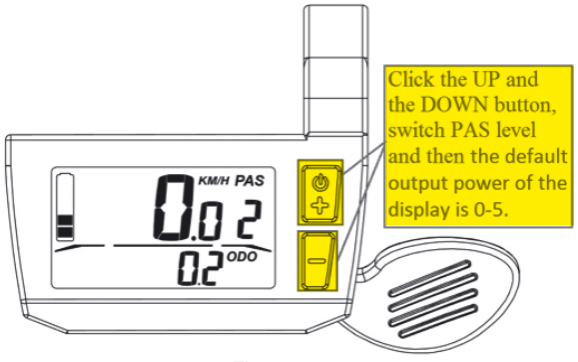

Figura 5.5

(5) Indicazione dello stato della batteria

Se la batteria è piena l'indicatore mostrerà 5 barre nere.Quando la batteria è esaurità l'ultima barra inizierà a lampeggiare. Nel qual caso assicurarsi di ricaricare la batteria nel più breve tempo possibile. figure 5-6.

Figura 5.6

(6) Definizione codice Errore

Quando il sistema e-bike non funzione comparirà un codice errore sul diplay e il sitema non funzionerà più.Il codice errore continuerà a comparire sul display fino al risolvimento del problema. Le ragioni del codice errore sono mostrate nella tabella sotto riportata in figura 5-7.

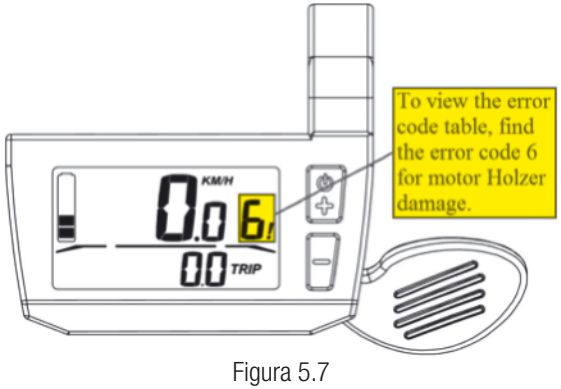

Figura 5.7

6. Impostazioni generali

(1) Impostazione velocità , km/h and mph

Quando il display è acceso, puoi tenere premuto per 10s per entrare nell'interfaccia impostazioni. Puoi cambiare l'unità velocità to kilometers o miles premendo o . figure 7-1

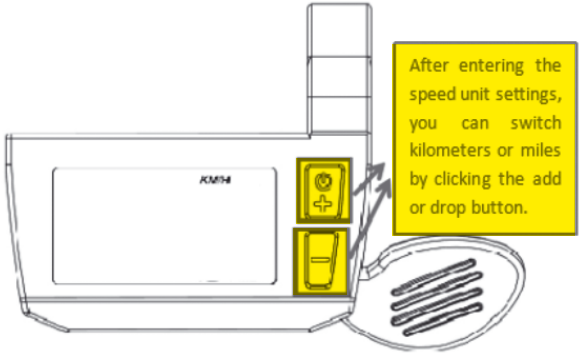

7. Conservazione

Il CDC1 display e relativo Kit elettrico non richiede una particolare conservazione da parte dell'utilizzatore .

La batteria andrebbe caricata quando l'indicatore di stato della batteria scnde sotto livello1.

Caricare periodicamente la batteria(almeno due volte a settimana).

Tenere la batteria carica almeno al 50% per lunghi periodi di inutilizzo. La batteria non dovrebbe restare scarica per lunghi periodi Utilizzare un caricabatterie compatibile alla batteria. Per un 36V lithium battery un caricature dovrebbe seguire I seguenti requisiti:

- Max 42V tensione d'uscita

- Min 2A max 4A corrente d'uscita.

- 100/240Vac voltaggio d'entrata.

- Costant Current/Costant Voltage (specifico per Lithium batteries).

Utilizza sempre un caricabatteria con connettore compatible con la batteria Se si dovesse verificare un qualsisi problema tecnico portare I e-bike presso un centro servizi dedicato. Prima di una qualsisi operazione di conservazione assicurarsi di spegnere il sistema

AVVERTENZE

- Non utilizzare il sistema in maniera pericolosa o che possa recare danno.

- Non esporre le parti elettriche all'acqua o alla neve.

- Utilizza sempre un caricabatteria con connettore compatible con la batteria

-per pulire le component elttriche utilizzare una pezzuola bagnata.

- Caricare almeno 2 volte a settimana la batteria.

-Caricare la e bike in luogo asciutto .

-Queste istruzione sono state tradotte dall'originale in lingua cinese.

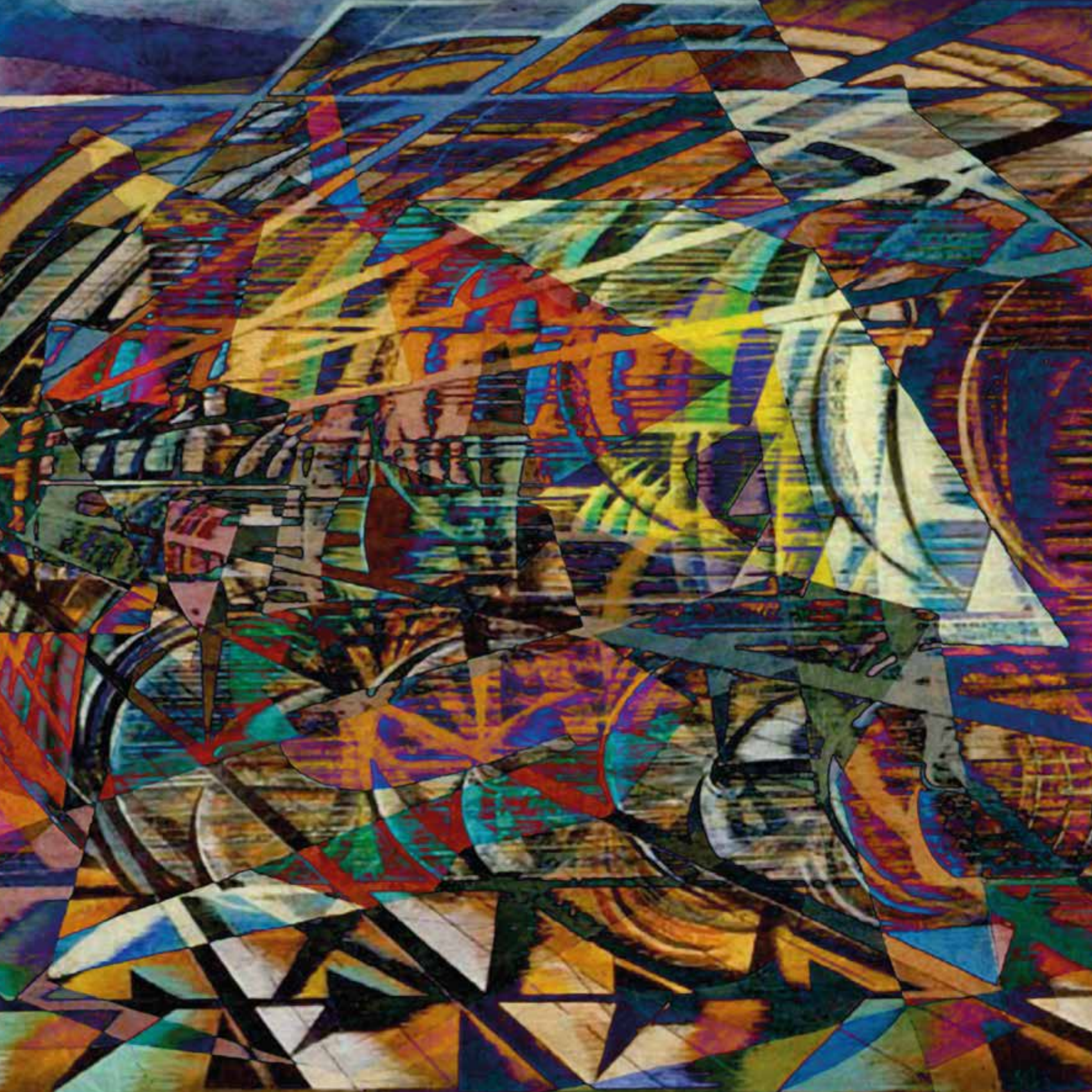

IL MOTO E LA LUCE DISTRUGGONO LA MATERIALITÀ DEI CORPI

CYCLE EXPO, SHOW & EVENTS 2021

Interbike	27 - 29 gennaio 2021	Denver, Stati Uniti, USA
Velo Park	18 - 20 febbraio 2021	Mosca, Russia
Taipei Cycle	3 - 6 marzo 2021	Taipei, Taiwan
London Bike Show	5 - 7 marzo 2021	Londra, Regno Unito
biciGO	11 - 14 marzo 2021	Bogotá, Colombia
RIDE Asia	19 - 21 marzo 2021	Nuova Delhi, India
For Bikes	19 - 21 marzo 2021	Praga, Repubblica Ceca
Salon du Randonneur	19 - 21marzo 2021	Lyon, Francia
Feria de las 2 Ruedas	20 - 23 maggio 2021	Medellín, Colombia
The Cycle Show	25 - 27 giugno 2021	Londra, Regno Unito
Shimano Fest	12 - 15 agosto 2021	Sao Paulo, Brasile
Eurobike	1 - 4 settembre 2021	Friedrishafen, Germania
Sea Otter Europe	24 - 26 settembre 2021	Girona, Spagna
Bike Motion Benelux	22 - 24 ottobre 2021	Utrecht, Paesi Bassi
Kielce Bike-Expo	21 - 22 novembre 2021	Kielce, Polonia

Contatti

Ordini	lorenza@alpinabike.com
Spedizioni	amministrazione@alpinabike.com
Export	sales@alpinabike.com
E-Bikes	assistenza@alpinabike.com
Commerciale	info@alpinabike.com

La catena logistica ha subito disagi a causa dell' attuale situazione sanitaria dovuta al COVID-19. Per questo motivo la bicicletta potrebbe essere consegnata con componenti diversi.

Alpina

Via Archimede, 485
47521 Cesena (FC)
ITALY
T. +39 0547 645699
F. +39 0547 645783
info@alpinabike.com

Stampa: Dotprint.it - Impaginazione: Enrico Gentili

ALPINA
Via Archimede, 485
47521 Cesena (FC) Italy
T. +39 0547 645699
F. +39 0547 645783
Info@alpinabike.com
www.alpinabike.com