Alpina

bicycle

www.alpinabike.com

'20

1937
VISCONTEA

1977
ALPINA

2007
ANITA

2017
EVOL

“La storia siamo Noi, nessuno si senta offeso
Siamo Noi questo prato di aghi sotto il cielo
La storia siamo Noi, attenzione nessuno si senta escluso”

“we are history, nobody will feel offended. We are this field of needles under the sky.
We are history, attention, nobody will feel excluded”

(Francesco De Gregori)

WELC
BA

ALPINA P. 6_105
VISCONTEA P. 108_119
EVOL P. 126_149

URBAN P. 6_31
VINTAGE P. 36_59
ATB P. 64_77
KIDS P. 80_105

COMFORT 28 MAN - 21S

TELAIO/FRAME _ alloy 6061 h50/h55

FORCELLA/FORK _ steel integrated 1'1/8

GUARNITURA/CRANKSET _ DT alloy 42x34x24T

COMANDI/SHIFTER _ Shimano RS-36

CAMBIO POST/REAR DERAILL _ Shimano Altus M310

RUOTA LIBERA/FREEWHEEL _ Shimano TZ21

MANUBRIO/HANDLEBAR _ alloy black

PIANTONE/STEM _ alloy 1'1/8 adjustable

LEVE FRENO/BRAKE LEVEL _ full alloy black

FRENI/BRAKES _ mechanical disk brake

LUCI/LIGHT _ homologated Fra

REGGISELLA/SEATPOST _ alloy

SELLA/SADDLE _ Nevea

MOZZI/HUB _ alloy Qr/Qr 36H

CERCHI/RIMS _ alloy double wall 36h

COPERTURE/TYRES _ Mitas 700x48

PEDALI/PEDALS _ No slip

IMBALLO/BOX _ 190 - m^3 0,25

COMFORT

Color _ Nero opaco

Matt black

COMFORT 28 LADY - 21S

TELAIO/FRAME _ alloy 6061 h46

FORCELLA/FORK _ steel integrated 1'1/8

GUARNITURA/CRANKSET _ DT alloy 42x34x24T

COMANDI/SHIFTER _ Shimano RS-36

CAMBIO POST/REAR DERAILL _ Shimano Altus M310

RUOTA LIBERA/FREEWHEEL _ Shimano TZ21

MANUBRIO/HANDLEBAR _ alloy black

PIANTONE/STEM _ alloy 1'1/8 adjustable

LEVE FRENO/BRAKE LEVEL _ full alloy black

FRENI/BRAKES _ mechanical disk brake

LUCI/LIGHT _ h omologated Fra

REGGISELLA/SEATPOST _ alloy

SELLA/SADDLE _ Nevea

MOZZI/HUB _ alloy Qr/Qr 36H

CERCHI/RIMS _ alloy double wall 36h

COPERTURE/TYRES _ Mitas 700x48

PEDALI/PEDALS _ No slip

IMBALLO/BOX _ 190 - m^3 0,25

COMFORT

Color _ Nero opaco

Matt black

VELVET 28 MAN - 7S

TELAIO/FRAME _ alloy 6061 h55

FORCELLA/FORK _ steel 1'1/8

GUARNITURA/CRANKSET _ PRW alloy 42T

COMANDI/SHIFTER _ Shimano RS-36

CAMBIO POST/REAR DERAILL _ Shimano TY300

RUOTA LIBERA/FREEWHEEL _ Shimano TZ21

MANUBRIO/HANDLEBAR _ alloy CP

PIANTONE/STEM _ alloy 1'1/8 CP

LEVE FRENO/BRAKE LEVEL _ full alloy CP

FRENI/BRAKES _ v/brake alloy

LUCI/LIGHT _ homologated Fra

REGGISELLA/SEATPOST _ alloy CP

SELLA/SADDLE _ Royal - RVS antiwater

MOZZI/HUB _ alloy Qr/Nut 36H

CERCHI/RIMS _ alloy double wall 36h

COPERTURE/TYRES _ Mitas 28x2 3dpi

PEDALI/PEDALS _ No-slip

IMBALLO/BOX _ 190 - m^3 0,25

VELVET

Color _ Nero opaco
Militare
Crema

Matt black
Militar
Cream

VELVET 28 LADY - 7S

TELAIO/FRAME _ alloy 6061 h46

FORCELLA/FORK _ steel 1'1/8

GUARNITURA/CRANKSET _ PRW alloy 42T

COMANDI/SHIFTER _ Shimano RS-36

CAMBIO POST/REAR DERAILL _ Shimano TY300

RUOTA LIBERA/FREEWHEEL _ Shimano TZ21

MANUBRIO/HANDLEBAR _ alloy CP

PIANTONE/STEM_ alloy 1'1/8 CP

LEVE FRENO/BRAKE LEVEL _ full alloy CP

FRENI/BRAKES _ v/brake alloy

LUCI/LIGHT _ homologated Fra

REGGISELLA/SEATPOST _ alloy CP

SELLA/SADDLE _ Royal - RVS antiwater

MOZZI/HUB _ alloy Qr/Nut 36H

CERCHI/RIMS _ alloy double wall 36h

COPERTURE/TYRES _ Mitas 28x2 3dpi

PEDALI/PEDALS _ No-slip

IMBALLO/BOX _ 190 - m^3 0,25

VELVET

Color _ Nero opaco
Militare
Crema
Acquamarina
Fragola

Matt black
Militar
Cream
Aquamarine
Stramberry

ROXY 28 MAN - 6S

TELAIO/FRAME _ alloy 6061 h50/h56

FORCELLA/FORK _ steel 1'1/8

GUARNITURA/CRANKSET _ PRW alloy 42T

COMANDI/SHIFTER _ Shimano RS-36

CAMBIO POST/REAR DERAILL _ Shimano TY21

RUOTA LIBERA/FREEWHEEL _ Shimano TZ20

MANUBRIO/HANDLEBAR _ alloy CP

PIANTONE/STEM _ alloy 1'1/8 CP

LEVE FRENO/BRAKE LEVEL _ Res/alloy

FRENI/BRAKES _ v/brake alloy

LUCI/LIGHT _ homologated Fra

REGGISELLA/SEATPOST _ alloy CP

SELLA/SADDLE _ Alpina vintage

MOZZI/HUB _ alloy Qr/Nut 36H

CERCHI/RIMS _ alloy single wall 36h

COPERTURE/TYRES _ CST 700x38

PEDALI/PEDALS _ with/ball

IMBALLO/BOX _ 190 - m^3 0,25

ROXY

Color _ Nero
Canna
Crema

Black
Medium militar
Cream

ROXY 28 LADY - 6S

TELAIO/FRAME _ alloy 6061 h46

FORCELLA/FORK _ steel 1'1/8

GUARNITURA/CRANKSET _ PRW alloy 42T

COMANDI/SHIFTER _ Shimano RS-36

CAMBIO POST/REAR DERAILL _ Shimano TY21

RUOTA LIBERA/FREEWHEEL _ Shimano TZ20

MANUBRIO/HANDLEBAR _ alloy CP

PIANTONE/STEM_ alloy 1'1/8 CP

LEVE FRENO/BRAKE LEVEL _ Res/alloy

FRENI/BRAKES _ v/brake alloy

LUCI/LIGHT _ homologated Fra

REGGISELLA/SEATPOST _ alloy CP

SELLA/SADDLE _ Alpina vintage

MOZZI/HUB _ alloy Qr/Nut 36H

CERCHI/RIMS _ alloy single wall 36h

COPERTURE/TYRES _ CST 700x38

PEDALI/PEDALS _ with/ball

IMBALLO/BOX _ 190 - m^3 0,25

ROXY

Color _ Nero
Canna
Crema
Menta

Black
Medium militar
Cream
Ment

SHARIN 28 MAN - 6S

TELAIO/FRAME _ hi-ten h50

FORCELLA/FORK _ steel 1'

GUARNITURA/CRANKSET _ PRW alloy 42T

COMANDI/SHIFTER _ Shimano RS-36

CAMBIO POST/REAR DERAILL _ Shimano TY21

RUOTA LIBERA/FREEWHEEL _ Shimano TZ20

MANUBRIO/HANDLEBAR _ Alloy

PIANTONE/STEM_ alloy 1' adjustable

LEVE FRENO/BRAKE LEVEL _ Res/alloy

FRENI/BRAKES _ v/brake alloy

LUCI/LIGHT _ homologated Fra

REGGISELLA/SEATPOST _ steel CP

SELLA/SADDLE _ MtG vintage

MOZZI/HUB _ alloy Nut/Nut 36H

CERCHI/RIMS _ alloy single wall 36h

COPERTURE/TYRES _ CST 700x38

PEDALI/PEDALS _ with/ball

IMBALLO/BOX _ 190 - m^3 0,25

SHARIN

Color _ Nero
Bottiglia
Rosso

Black
Green bottle
Red

SHARIN 28 LADY - 6S

TELAIO/FRAME _ hi-ten h46

FORCELLA/FORK _ steel 1'

GUARNITURA/CRANKSET _ PRW alloy 42T

COMANDI/SHIFTER _ Shimano RS-36

CAMBIO POST/REAR DERAILL _ Shimano TY21

RUOTA LIBERA/FREEWHEEL _ Shimano TZ20

MANUBRIO/HANDLEBAR _ Alloy

PIANTONE/STEM_ alloy 1' adjustable

LEVE FRENO/BRAKE LEVEL _ Res/alloy

FRENI/BRAKES _ v/brake alloy

LUCI/LIGHT _ homologated Fra

REGGISELLA/SEATPOST _ steel CP

SELLA/SADDLE _ MtG vintage

MOZZI/HUB _ alloy Nut/Nut 36H

CERCHI/RIMS _ alloy single wall 36h

COPERTURE/TYRES _ CST 700x38

PEDALI/PEDALS _ with/ball

IMBALLO/BOX _ 190 - m^3 0,25

SHARIN

Color _ Nero
Menta
Rosso
Crema
Cipria

Black
Ment
Red
Cream
Pink powder

MOVING 28 MAN - 6S

TELAIO/FRAME _ hi-ten h50

FORCELLA/FORK _ steel 1'

GUARNITURA/CRANKSET _ stel 42D

COMANDI/SHIFTER _ Shimano RS-36

CAMBIO POST/REAR DERAILL _ Shimano TY21

RUOTA LIBERA/FREEWHEEL _ Shimano TZ20

MANUBRIO/HANDLEBAR _ steel back

PIANTONE/STEM _ alloy 1'

LEVE FRENO/BRAKE LEVEL _ Res/alloy

FRENI/BRAKES _ v/brake alloy

LUCI/LIGHT _ homologated Fra

REGGISELLA/SEATPOST _ steel CP

SELLA/SADDLE _ Alpina vintage

MOZZI/HUB _ alloy nut/Nut 36H

CERCHI/RIMS _ alloy single wall 36h

COPERTURE/TYRES _ CST 700x35

PEDALI/PEDALS _ with/ball

IMBALLO/BOX _ 190 - m^3 0,25

MOVING

Color _ Nero opaco
Canna

Matt black
Medium militar

MOVING 28 LADY - 6S

TELAIO/FRAME _ hi-ten h46

FORCELLA/FORK _ steel 1'

GUARNITURA/CRANKSET _ stel 42D

COMANDI/SHIFTER _ Shimano RS-36

CAMBIO POST/REAR DERAILL _ Shimano TY21

RUOTA LIBERA/FREEWHEEL _ Shimano TZ20

MANUBRIO/HANDLEBAR _ steel back

PIANTONE/STEM_ alloy 1'

LEVE FRENO/BRAKE LEVEL _ Res/alloy

FRENI/BRAKES _ v/brake alloy

LUCI/LIGHT _ homologated Fra

REGGISELLA/SEATPOST _ steel CP

SELLA/SADDLE _ Alpina vintage

MOZZI/HUB _ alloy nut/Nut 36H

CERCHI/RIMS _ alloy single wall 36h

COPERTURE/TYRES _ CST 700x35

PEDALI/PEDALS _ with/ball

IMBALLO/BOX _ 190 - m^3 0,25

MOVING

Color _ Nero
Canna
Crema
Menta
Acquamarina

Black
Medium militar
Cream
Ment
Aquamarine

DOROTHY 28 - 6S

TELAIO/FRAME _ alloy 6061 h46

FORCELLA/FORK _ steel 1'/8

GUARNITURA/CRANKSET _ PRW alloy 42T

COMANDI/SHIFTER _ Shimano RS-36

CAMBIO POST/REAR DERAILL _ Shimano TY21

RUOTA LIBERA/FREEWHEEL _ Shimano TZ20

MANUBRIO/HANDLEBAR _ alloy

PIANTONE/STEM_ alloy

LEVE FRENO/BRAKE LEVEL _ Resina Alloy

FRENI/BRAKES _ v/brake alloy

LUCI/LIGHT _ homologated Fra

REGGISELLA/SEATPOST _ alloy

SELLA/SADDLE _ Alpina vintage

MOZZI/HUB _ alloy Qr/Nut 36H

CERCHI/RIMS _ alloy single wall 36h

COPERTURE/TYRES _ Mitas 700x48

PEDALI/PEDALS _ with/ball

IMBALLO/BOX _ 190 - m^3 0,25

DOROTHY

Color _ Antracite
Crema
Menta

Dark smoke
Cream
Ment

DOROTHY 26 - 6S

TELAIO/FRAME _ alloy 6061 h46

FORCELLA/FORK _ steel 1'1/8

GUARNITURA/CRANKSET _ PRW alloy 42T

COMANDI/SHIFTER _ Shimano RS-36

CAMBIO POST/REAR DERAILL _ Shimano TY21

RUOTA LIBERA/FREEWHEEL _ Shimano TZ20

MANUBRIO/HANDLEBAR _ alloy CP

PIANTONE/STEM_ alloy CP

LEVE FRENO/BRAKE LEVEL _ Resina alloy

FRENI/BRAKES _ v/brake alloy

LUCI/LIGHT _ homologated Fra

REGGISELLA/SEATPOST _ steel CP

SELLA/SADDLE _ MtG vintage

MOZZI/HUB _ alloy Qr/Nut 36H

CERCHI/RIMS _ alloy single wall 36h

COPERTURE/TYRES _ Mitas 26x2 3dpi

PEDALI/PEDALS _ with/ball

IMBALLO/BOX _ 190 - m^3 0,25

DOROTHY

Color _ Antracite
Crema
Menta

Dark smoke
Cream
Ment

L'EGO 28 MAN - 1S

TELAIO/FRAME _ hi-ten h54

FORCELLA/FORK _ steel 1'

GUARNITURA/CRANKSET _ PRW alloy 42T

RUOTA LIBERA/FREEWHEEL _ 1s full ball

MANUBRIO/HANDLEBAR _ alloy CP

PIANTONE/STEM _ alloy 1' CP

LEVE FRENO/BRAKE LEVEL _ full alloy CP

FRENI/BRAKES _ ctl alloy

REGGISELLA/SEATPOST _ steel CP

SELLA/SADDLE _ Royal - RVS antiwater

MOZZI/HUB _ alloy Nut/Nut 36H

CERCHI/RIMS _ alloy single wall polish 36h

COPERTURE/TYRES _ CST 700x38

PEDALI/PEDALS _ No-slip

IMBALLO/BOX _ 190 - m^3 0,25

L'EGO

Color _ Antracite
Rosso
Verde bottiglia
Acquamarina

Dark smoke
Red
Green bottle
Aquamarine

.'EGO 28 LADY - 1S

'ELAIO/FRAME _ hi-ten h46

'ORCELLA/FORK _ steel 1'

UARNITURA/CRANKSET _ PRW alloy 42T

UOTA LIBERA/FREEWHEEL _ 1s full ball

ANUBRIO/HANDLEBAR _ alloy CP

IANTONE/STEM LEVE _ alloy 1' CP

EVE FRENO/BRAKE LEVEL _ full alloy CP

RENI/BRAKES _ ctl alloy

EGGISELLA/SEATPOST _ steel CP

ELLA/SADDLE _ Royal - RVS antiwater

OZZI/HUB _ alloy Nut/Nut 36H

ERCHI/RIMS _ alloy single wall polish 36h

OPERTURE/TYRES _ CST 700x38

EDALI/PEDALS _ No-slip

IMBALLO/BOX _ 190 - m^3 0,25

L'EGO

Color _ Antracite
Rosso
Verde bottiglia
Acquamarina

Dark smoke
Red
Green bottle
Aquamarine

TRA

VeL!
VINTAGE

FREETIME 28 MAN 21S
FREETIME 28 MAN 7S

TELAIO/FRAME _ alloy 6061 h55

FORCELLA/FORK _ steel 1'1/8

GUARNITURA/CRANKSET _ PRW alloy 42x34x24T

COMANDI/SHIFTER _ Shimano RS-36

CAMBIO POST/REAR DERAILL _ Shimano TY300

RUOTA LIBERA/FREEWHEEL _ Shimano TZ21

MANUBRIO/HANDLEBAR _ alloy CP

PIANTONE/STEM _ alloy 1'1/8 adjustable CP

LEVE FRENO/BRAKE LEVEL _ full alloy CP

FRENI/BRAKES _ v/brake alloy

LUCI/LIGHT _ homologated Fra

REGGISELLA/SEATPOST _ alloy CP

SELLA/SADDLE _ Royal - RVS antiwater

MOZZI/HUB _ alloy Qr/nut 36H

CERCHI/RIMS _ alloy double wall 36h

COPERTURE/TYRES _ CST 700x38

PEDALI/PEDALS _ No-slip

IMBALLO/BOX _ 190 - m^3 0,25

FREETIME

Color _ Nero opaco
Militare
Crema

Matt black
Militar
Cream

FREETIME 28 LADY 7S
FREETIME 28 LADY 21S

TELAIO/FRAME _ alloy 6061 h46

FORCELLA/FORK _ steel 1'1/8

GUARNITURA/CRANKSET _ PRW alloy 42T

COMANDI/SHIFTER _ Shimano RS-36

CAMBIO POST/REAR DERAILL _ Shimano TY300

RUOTA LIBERA/FREEWHEEL _ Shimano TZ21

MANUBRIO/HANDLEBAR _ alloy CP

PIANTONE/STEM _ alloy 1'1/8 adjustable CP

LEVE FRENO/BRAKE LEVEL _ full alloy CP

FRENI/BRAKES _ v/brake alloy

LUCI/LIGHT _ homologated Fra

REGGISELLA/SEATPOST _ alloy CP

SELLA/SADDLE _ Royal - RVS antiwater

MOZZI/HUB _ alloy Qr/nut 36H

CERCHI/RIMS _ alloy double wall 36h

COPERTURE/TYRES _ CST 700x38

PEDALI/PEDALS _ No-slip

IMBALLO/BOX _ 190 - m^3 0,25

FREETIME

Color 21v _ Nero opaco
Militare
Crema

Matt black
Militar
Cream

Color 7v _ Nero opaco
Militare
Crema
Acquamarina
Cipria

Matt black
Militar
Cream
Aqumarine
pink powder

BONNEVILLE 28 MAN 6S

TELAIO/FRAME _ alloy 6061 h50/h56

FORCELLA/FORK _ steel 1'1/8

GUARNITURA/CRANKSET _ PRW alloy 42T

COMANDI/SHIFTER _ Shimano RS-36

CAMBIO POST/REAR DERAILL _ Shimano TY21

RUOTA LIBERA/FREEWHEEL _ Shimano TZ20

MANUBRIO/HANDLEBAR _ alloy CP

PIANTONE/STEM _ alloy 1'1/8 CP

LEVE FRENO/BRAKE LEVEL _ full alloy CP

FRENI/BRAKES _ v/brake alloy

LUCI/LIGHT _ homologated Fra

REGGISELLA/SEATPOST _ alloy CP

SELLA/SADDLE _ MTG

MOZZI/HUB _ alloy Qr/Nut 36H

CERCHI/RIMS _ alloy wall 36h

COPERTURE/TYRES _ CST 700x38

PEDALI/PEDALS _ with/ball

IMBALLO/BOX _ 190 - m^3 0,25

BONNEVILLE

Color _ Nero
Oliva
Ghiaia

Black
Olive
Gravel

BONNEVILLE 28 LADY 6S

TELAIO/FRAME _ alloy 6061 h46

FORCELLA/FORK _ steel 1'1/8

GUARNITURA/CRANKSET _ PRW alloy 42T

COMANDI/SHIFTER _ Shimano RS-36

CAMBIO POST/REAR DERAILL _ Shimano TY21

RUOTA LIBERA/FREEWHEEL _ Shimano TZ20

MANUBRIO/HANDLEBAR _ alloy CP

PIANTONE/STEM _ alloy 1'1/8 CP

LEVE FRENO/BRAKE LEVEL _ full alloy CP

FRENI/BRAKES _ v/brake alloy

LUCI/LIGHT _ homologated Fra

REGGISELLA/SEATPOST _ alloy CP

SELLA/SADDLE _ MTG

MOZZI/HUB _ alloy Qr/Nut 36H

CERCHI/RIMS _ alloy wall 36h

COPERTURE/TYRES _ CST 700x38

PEDALI/PEDALS _ with/ball

IMBALLO/BOX _ 190 - m^3 0,25

BONNEVILLE

Color _ Nero
Oliva
Ghiaia
Cipria
Turchese

Black
Olive
Gravel
Pink powder
Turquoise

VIAGGIO 28 MAN 6S

TELAIO/FRAME _ hi-ten h54

FORCELLA/FORK _ steel 1' w/lugs

GUARNITURA/CRANKSET _ PRW alloy 42T

COMANDI/SHIFTER _ Shimano RS-36

CAMBIO POST/REAR DERAILL _ Shimano TY21

RUOTA LIBERA/FREEWHEEL _ Shimano TZ20

MANUBRIO/HANDLEBAR _ alloy CP

PIANTONE/STEM_ alloy 1' CP

LEVE FRENO/BRAKE LEVEL _ full alloy CP

FRENI/BRAKES _ v/brake alloy

LUCI/LIGHT _ homologated Fra

REGGISELLA/SEATPOST _ steel CP

SELLA/SADDLE _ Royal - RVS antiwater

MOZZI/HUB _ alloy Qr/Nut 36H

CERCHI/RIMS _ alloy single wall 36h

COPERTURE/TYRES _ CST 700x38

PEDALI/PEDALS _ No-slip

IMBALLO/BOX _ 190 - m^3 0,25

VIAGGIO

Color _ Nero
Oliva
Ghiaia

Black
Olive
Gravel

VIAGGIO 28 LADY 6S

TELAIO/FRAME _ hi-ten h46

FORCELLA/FORK _ steel 1' w/lugs

GUARNITURA/CRANKSET _ PRW alloy 42T

COMANDI/SHIFTER _ Shimano RS-36

CAMBIO POST/REAR DERAILL _ Shimano TY21

RUOTA LIBERA/FREEWHEEL _ Shimano TZ20

MANUBRIO/HANDLEBAR _ alloy CP

PIANTONE/STEM_ alloy 1' CP

LEVE FRENO/BRAKE LEVEL _ full alloy CP

FRENI/BRAKES _ v/brake alloy

LUCI/LIGHT _ homologated Fra

REGGISELLA/SEATPOST _ steel CP

SELLA/SADDLE _ Royal - RVS antiwater

MOZZI/HUB _ alloy Qr/Nut 36H

CERCHI/RIMS _ alloy single wall 36h

COPERTURE/TYRES _ CST 700x38

PEDALI/PEDALS _ No-slip

IMBALLO/BOX _ 190 - m^3 0,25

VIAGGIO

Color _ Nero
Oliva
Ghiaia
Glicine
Turchese

Black
Olive
Gravel
Old pink
Turquoise

CONDOR 28 MAN 6S

TELAIO/FRAME _ hi-ten h54/h58

FORCELLA/FORK _ steel 1' w/lugs

GUARNITURA/CRANKSET _ PRW alloy 42T

COMANDI/SHIFTER _ Shimano RS-36

CAMBIO POST/REAR DERAILL _ Shimano TY21

RUOTA LIBERA/FREEWHEEL _ Shimano TZ20

MANUBRIO/HANDLEBAR _ alloy CP

PIANTONE/STEM _ alloy 1' CP

LEVE FRENO/BRAKE LEVEL _ full alloy CP

FRENI/BRAKES _ v/brake alloy

LUCI/LIGHT _ homologated Fra

REGGISELLA/SEATPOST _ steel CP

SELLA/SADDLE _ MtG vintage

MOZZI/HUB _ alloy Qr/Nut 36H

CERCHI/RIMS _ alloy single wall 36h

COPERTURE/TYRES _ CST 700x38

PEDALI/PEDALS _ with/ball

IMBALLO/BOX _ 190 - m^3 0,25

CONDOR

Color _ Nero opaco
Militare
Ghiaia

Matt black
Militar
Gravel

RONDINE 28 LADY 6S

TELAIO/FRAME _ hi-ten h46

FORCELLA/FORK _ steel 1' w/lugs

GUARNITURA/CRANKSET _ PRW alloy 42T

COMANDI/SHIFTER _ Shimano RS-36

CAMBIO POST/REAR DERAILL _ Shimano TY21

RUOTA LIBERA/FREEWHEEL _ Shimano TZ20

MANUBRIO/HANDLEBAR _ alloy CP

PIANTONE/STEM_ alloy 1' CP

LEVE FRENO/BRAKE LEVEL _ full alloy CP

FRENI/BRAKES _ v/brake alloy

LUCI/LIGHT _ homologated Fra

REGGISELLA/SEATPOST _ steel CP

SELLA/SADDLE _ MtG vintage

MOZZI/HUB _ alloy Qr/Nut 36H

CERCHI/RIMS _ alloy single wall 36h

COPERTURE/TYRES _ CST 700x38

PEDALI/PEDALS _ with/ball

IMBALLO/BOX _ 190 - m^3 0,25

Optional: Bags

RONDINE

Color _ Nero opaco
Militare
Ghiaia
Rosso

Matt black
Militar
Gravel
Red

AMERICA 28 LADY 7S

TELAIO/FRAME _ hi-ten h46

FORCELLA/FORK _ steel 1'

GUARNITURA/CRANKSET _ PRW alloy 42T

COMANDI/SHIFTER _ Shimano RS-36

CAMBIO POST/REAR DERAILL _ Shimano TY21

RUOTA LIBERA/FREEWHEEL _ Shimano TZ21

MANUBRIO/HANDLEBAR _ alloy CP

PIANTONE/STEM _ alloy 1' CP

LEVE FRENO/BRAKE LEVEL _ full alloy CP

FRENI/BRAKES _ v/brake alloy

LUCI/LIGHT _ homologated Fra

REGGISELLA/SEATPOST _ steel CP

SELLA/SADDLE _ Royal - RVS antiwater

MOZZI/HUB _ alloy Qr/Nut 36H

CERCHI/RIMS _ alloy single wall 36h

COPERTURE/TYRES _ CST 700x38

PEDALI/PEDALS _ with/ball

IMBALLO/BOX _ 190 - m^3 0,25

AMERICA

Color _ Nero
Crema
Verde smeraldo
Acquamarina

Black
Cream
Esmerald
Aquamarine

SPORTING 28 MAN 1S

TELAIO/FRAME _ hi-ten h54/h58

FORCELLA/FORK _ steel 1' w/lugs

GUARNITURA/CRANKSET _ PRW alloy 42T

RUOTA LIBERA/FREEWHEEL _ 1s full ball

MANUBRIO/HANDLEBAR _ alloy CP

PIANTONE/STEM_ alloy 1' CP

LEVE FRENO/BRAKE LEVEL _ alloy

FRENI/BRAKES _ clp alloy

LUCI/LIGHT _ homologated Fra

REGGISELLA/SEATPOST _ steel CP

SELLA/SADDLE _ MtG vintage

MOZZI/HUB _ alloy Nut/Nut 36H

CERCHI/RIMS _ alloy single wall 36h

COPERTURE/TYRES _ CST 700x38

PEDALI/PEDALS _ No-slip

IMBALLO/BOX _ 190 - m^3 0,25

SPORTING

Color _ Nero
Militare
Ghiaia
Rosso (in esaurimento)

Black
Militar
Gravel
Red (in sold out)

OLANDA 26 LADY 1S

TELAIO/FRAME _ hi-ten h46

FORCELLA/FORK _ steel 1' w/lugs

GUARNITURA/CRANKSET _ Steel CP 42T

RUOTA LIBERA/FREEWHEEL _ 1s 1/2 ball

MANUBRIO/HANDLEBAR _ alloy CP

PIANTONE/STEM_ alloy 1' CP

LEVE FRENO/BRAKE LEVEL _ Res/alloy

FRENI/BRAKES _ v/brake alloy

LUCI/LIGHT _ homologated Fra

REGGISELLA/SEATPOST _ steel CP

SELLA/SADDLE _ Alpina vintage

MOZZI/HUB _ Nut/Nut 36H

CERCHI/RIMS _ alloy single wall 36h

COPERTURE/TYRES _ Kenda 26x1,3/8

PEDALI/PEDALS _ No-slip

IMBALLO/BOX _ 175 - m^3 0,23

OLANDA

Color _ Nero
Crema
Acquamarina
Cipria
Menta

Black
Cream
Aquamarine
Pink powder
Ment

CAMPING 1V

TELAIO/FRAME _ hi-ten folding

FORCELLA/FORK _ steel 1'

GUARNITURA/CRANKSET _ Steel CP 42T

RUOTA LIBERA/FREEWHEEL _ 1s 1/2 ball

MANUBRIO/HANDLEBAR _ steel CP

PIANTONE/STEM_ steel CP

LEVE FRENO/BRAKE LEVEL _ Res/alloy

FRENI/BRAKES _ v/brake alloy

LUCI/LIGHT _ homologated Fra

REGGISELLA/SEATPOST _ steel CP

SELLA/SADDLE _ MtG vintage

MOZZI/HUB _ steel Nut/Nut 36H

CERCHI/RIMS _ alloy single wall 36h

COPERTURE/TYRES _ CST 20x1,75

PEDALI/PEDALS _ No-slip

IMBALLO/BOX _ 157 - m^3 0,20

Optional: Wood basket

CAMPING

Color _ Nero
Acquamarine
Crema
Rosa

Black
Aquamarine
Cream
Rose

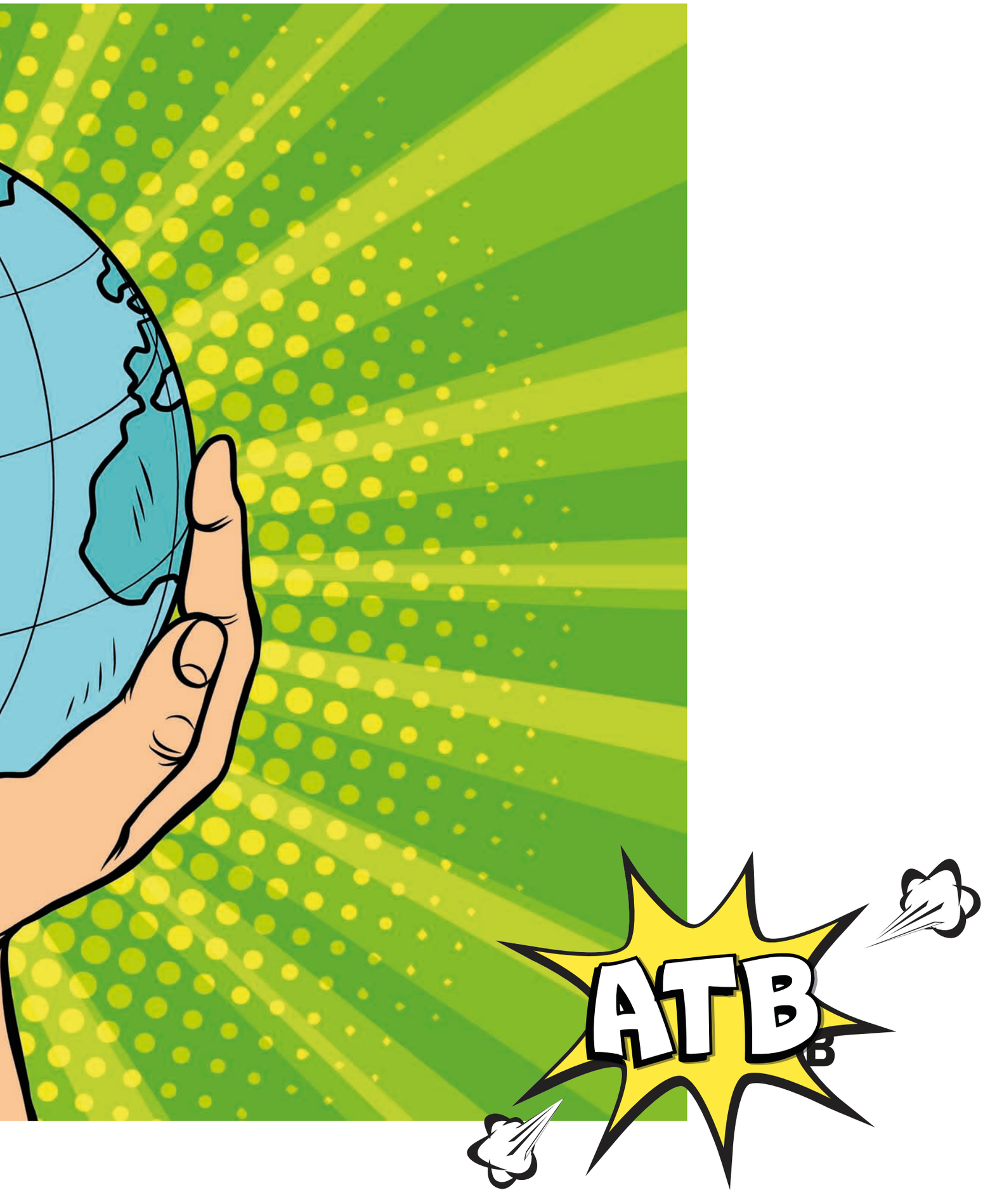
ATB

ALL TERRAIN 28 MAN 27V

TELAIO/FRAME _ alloy 6061 h50/h55

FORCELLA/FORK _ Suspension fork ML

GUARNITURA/CRANKSET _ Shimano 48x34x24T

COMANDI/SHIFTER _ Shimano ST-EF Altus

CAMBIO POST/REAR DERAILL _ Shimano Acera 9s

RUOTA LIBERA/FREEWHEEL _ Shimano HG-9s

MANUBRIO/HANDLEBAR _ alloy

PIANTONE/STEM _ integrated 1'1/8 adjustable

LEVE FRENO/BRAKE LEVEL _ full alloy

FRENI/BRAKES _ hidraulic disk system

REGGISELLA/SEATPOST _ alloy

SELLA/SADDLE _ Royal - RVS antiwater

MOZZI/HUB _ alloy Qr/Qr 36H

CERCHI/RIMS _ alloy double wall 36h

COPERTURE/TYRES _ Mitas 700x38 reflex line

PEDALI/PEDALS _ alloy

IMBALLO/BOX _ 190 - m^3 0,25

ALL TERRAIN

Color _ Nero opaco

Matt black

ALLROAD 28 MAN 24S

TELAIO/FRAME _ alloy 6061 h50/h55

FORCELLA/FORK _ Suspension fork

GUARNITURA/CRANKSET _ Shimano TX801 48x34x24T

COMANDI/SHIFTER _ Shimano SL-M360

CAMBIO POST/REAR DERAILL _ Shimano Acera RD-M360

RUOTA LIBERA/FREEWHEEL _ Shimano HG40

MANUBRIO/HANDLEBAR _ alloy over bore

PIANTONE/STEM _ alloy 1'1/8

LEVE FRENO/BRAKE LEVEL _ full alloy Tektro

FRENI/BRAKES _ mechanical disk brake

LUCI/LIGHT _ homologated Fra

REGGISELLA/SEATPOST _ alloy

SELLA/SADDLE _ Royal - RVS antiwater

MOZZI/HUB _ alloy Qr/Qr 36H

CERCHI/RIMS _ alloy double wall 36h

COPERTURE/TYRES _ Mitas 700x38 reflex line

PEDALI/PEDALS _ alloy

IMBALLO/BOX _ 190 - m^3 0,25

ALLROAD

Color _ Nero opaco

Matt black

TOURING 28 LADY 21S
TOURING 28 MAN 21S

TELAIO/FRAME _ alloy 6061 h53/h58 (lady h46)

FORCELLA/FORK _ steel 1'1/8

GUARNITURA/CRANKSET _ PRW alloy 48x38x24T

COMANDI/SHIFTER _ Shimano ST-EF 51

CAMBIO POST/REAR DERAILL _ Shimano TY300

RUOTA LIBERA/FREEWHEEL _ Shimano TZ21

MANUBRIO/HANDLEBAR _ alloy

PIANTONE/STEM_ alloy 1'1/8 adjustable

LEVE FRENO/BRAKE LEVEL _ full alloy

FRENI/BRAKES _ v/brake alloy

REGGISELLA/SEATPOST _ alloy

SELLA/SADDLE _ Royal - RVS antiwater

MOZZI/HUB _ alloy Qr/Qr 36H

CERCHI/RIMS _ alloy double wall 36h

COPERTURE/TYRES _ CST 700x38

PEDALI/PEDALS _ No-slip

IMBALLO/BOX _ 190 - m^3 0,25

TOURING

Color _ Nero opaco
Antracite

Matt black
Dark smoke

MOSTER 29 MTB 21S

TELAIO/FRAME _ alloy 6061 h40/44

FORCELLA/FORK _ Suspension fork ML

GUARNITURA/CRANKSET _ PRW alloy 42x38x24T

COMANDI/SHIFTER _ Shimano RS-36

CAMBIO POST/REAR DERAILL _ Shimano TY300

RUOTA LIBERA/FREEWHEEL _ Shimano TZ21

MANUBRIO/HANDLEBAR _ alloy

PIANTONE/STEM _ alloy 1'1/8

LEVE FRENO/BRAKE LEVEL _ full alloy

FRENI/BRAKES _ mechanical disk brake

REGGISELLA/SEATPOST _ alloy

SELLA/SADDLE _ Alpina MTB

MOZZI/HUB _ alloy Qr/Qr 36H

CERCHI/RIMS _ alloy double wall 36h

COPERTURE/TYRES _ CST 29x2,00

PEDALI/PEDALS _ with/ball

IMBALLO/BOX _ 190 - m^3 0,25

MOSTER

Color _ Arancio fluo
Giallo fluo
Antracite

Orange light
Yellow light
Dark smoker

FLIPPER 27,5 MTB 21S

TELAIO/FRAME _ steel h42

FORCELLA/FORK _ Suspension fork

GUARNITURA/CRANKSET _ PRW alloy 42x38x24T

COMANDI/SHIFTER _ Shimano RS-36

CAMBIO POST/REAR DERAILL _ Shimano TY300

RUOTA LIBERA/FREEWHEEL _ Shimano TZ21

MANUBRIO/HANDLEBAR _ steel over bore

PIANTONE/STEM_ alloy 1'1/8

LEVE FRENO/BRAKE LEVEL _ full alloy

FRENI/BRAKES _ mechanical disk brake

REGGISELLA/SEATPOST _ alloy

SELLA/SADDLE _ Alpina MTB

MOZZI/HUB _ alloy Qr/Qr 36H

CERCHI/RIMS _ alloy double wall 36h

COPERTURE/TYRES _ CST 27,5x2

PEDALI/PEDALS _ with/ball

IMBALLO/BOX _ 190- m^3 0,25

FLIPPER

Color _ Arancio fluo
Giallo fluo
Blu fluo

Orange light
Yellow light
Blu light

FLIP 26 ALLOY 18S

TELAIO/FRAME _ alloy 6061 h40

FORCELLA/FORK _ Suspension fork

GUARNITURA/CRANKSET _ PRW steel 42x38x24T

COMANDI/SHIFTER _ Shimano RS-36

CAMBIO POST/REAR DERAILL _ Shimano TY21

RUOTA LIBERA/FREEWHEEL _ Shimano TZ20

MANUBRIO/HANDLEBAR _ steel

PIANTONE/STEM _ alloy 1'1/8

LEVE FRENO/BRAKE LEVEL _ Res/alloy

FRENI/BRAKES _ v/brake alloy

REGGISELLA/SEATPOST _ alloy

SELLA/SADDLE _ Alpina MTB

MOZZI/HUB _ alloy Qr/nut 36H

CERCHI/RIMS _ alloy single wall 36h

COPERTURE/TYRES _ CST 26x2

PEDALI/PEDALS _ with/ball

IMBALLO/BOX _ 176 - m^3 0,23

FLIP

Color _ Arancio fluo
Verde fluo
Blu fluo

Orange light
Green light
Blu light

FLIP 24 MTB 18S

TELAIO/FRAME _ steel 1'1/8

FORCELLA/FORK _ Suspension fork

GUARNITURA/CRANKSET _ PRW steel 42x38x24T

COMANDI/SHIFTER _ Shimano RS-36

CAMBIO POST/REAR DERAILL _ Shimano TY21

RUOTA LIBERA/FREEWHEEL _ Shimano TZ20

MANUBRIO/HANDLEBAR _ steel

PIANTONE/STEM_ alloy 1'1/8

LEVE FRENO/BRAKE LEVEL _ Res/alloy

FRENI/BRAKES _ v/brake alloy

REGGISELLA/SEATPOST _ steel

SELLA/SADDLE _ Alpina MTB

MOZZI/HUB _ alloy Qr/nut 36H

CERCHI/RIMS _ alloy single wall 36h

COPERTURE/TYRES _ Mitas 24x2

PEDALI/PEDALS _ with/ball

IMBALLO/BOX _ 175 - m^3 0,23

FLIP

Color _ Arancio fluo
Verde fluo
Blu fluo

Orange light
Green light
Blu light

FLIP 20 MTB 6S

TELAIO/FRAME _ steel 1'1/8

FORCELLA/FORK _ Suspension fork

GUARNITURA/CRANKSET _ PRW steel 42T

COMANDI/SHIFTER _ Shimano RS-36

CAMBIO POST/REAR DERAILL _ Shimano TY21

RUOTA LIBERA/FREEWHEEL _ Shimano TZ21

MANUBRIO/HANDLEBAR _ steel

PIANTONE/STEM_ alloy 1'1/8

LEVE FRENO/BRAKE LEVEL _ Res/alloy

FRENI/BRAKES _ v/brake alloy

REGGISELLA/SEATPOST _ steel

SELLA/SADDLE _ Alpina MTB

MOZZI/HUB _ alloy Qr/nut 28H

CERCHI/RIMS _ alloy single wall 28h

COPERTURE/TYRES _ Mitas 20x2

PEDALI/PEDALS _ with/ball

IMBALLO/BOX _ 175 - m^3 0,23

FLIP

Color _ Arancio fluo
Verde fluo
Blu fluo

Orange light
Green light
Blu light

TASTY

SWEET

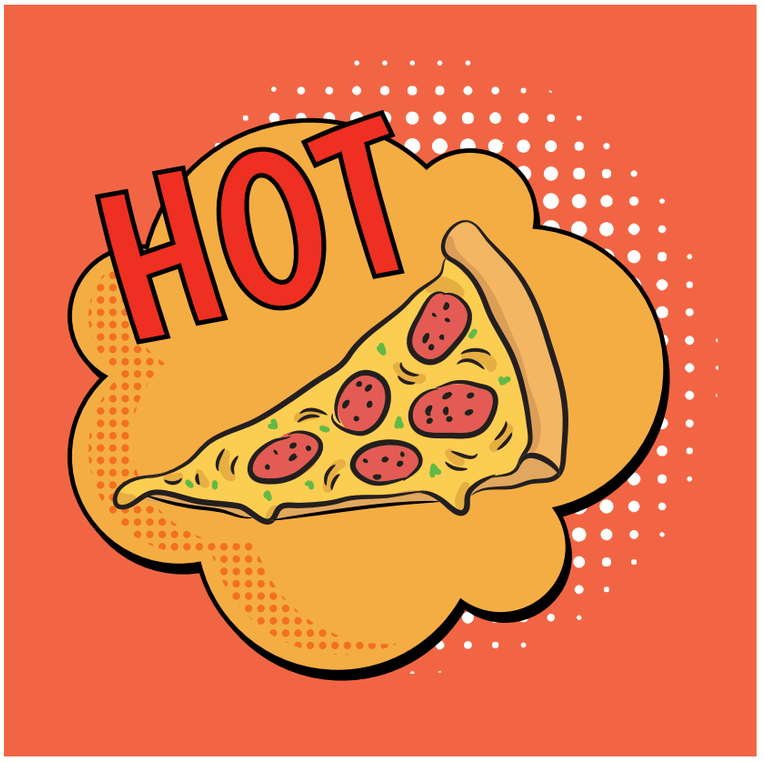
HOT

FRESH

KiDS

MILLY 26 CTB 6S

TELAIO/FRAME _ hi-ten h46

FORCELLA/FORK _ steel 1'

GUARNITURA/CRANKSET _ PRW steel 42T

COMANDI/SHIFTER _ Shimano RS-36

CAMBIO POST/REAR DERAILL _ Shimano TY21

RUOTA LIBERA/FREEWHEEL _ Shimano TZ20

MANUBRIO/HANDLEBAR _ steel

PIANTONE/STEM _ alloy 1'

LEVE FRENO/BRAKE LEVEL _ res/alloy

FRENI/BRAKES _ v/brake alloy

LUCI/LIGHT _ homologated Fra

REGGISELLA/SEATPOST _ steel

SELLA/SADDLE _ MtG kinder

MOZZI/HUB _ alloy Qr/Nut 36H

CERCHI/RIMS _ alloy single wall 36h

COPERTURE/TYRES _ Kenda 26x1,75

PEDALI/PEDALS _ with/ball

IMBALLO/BOX _ 175 - m^3 0,23

MILLY

Color _ Rosa
Magenta
Acquamarina

Rose
Magenta
Aquamarine

MILLY 24 CTB 6S

TELAIO/FRAME _ hi-ten h40

FORCELLA/FORK _ steel 1'

GUARNITURA/CRANKSET _ PRW steel 42T

COMANDI/SHIFTER _ Shimano RS-36

CAMBIO POST/REAR DERAILL _ Shimano TY21

RUOTA LIBERA/FREEWHEEL _ Shimano TZ20

MANUBRIO/HANDLEBAR _ steel

PIANTONE/STEM_ alloy 1'

LEVE FRENO/BRAKE LEVEL _ res/alloy

FRENI/BRAKES _ v/brake alloy

LUCI/LIGHT _ homologated Fra

REGGISELLA/SEATPOST _ steel

SELLA/SADDLE _ MtG kinder

MOZZI/HUB _ alloy Qr/Nut 36H

CERCHI/RIMS _ alloy single wall 36h

COPERTURE/TYRES _ Kenda 24x1,75

PEDALI/PEDALS _ with/ball

IMBALLO/BOX _ 175 - m^3 0,23

MILLY

Color _ Rosa
Magenta
Acquamarina

Rose
Magenta
Aquamarine

MILLY 20 CTB 6S

TELAIO/FRAME _ hi-ten h32

FORCELLA/FORK _ steel 1'

GUARNITURA/CRANKSET _ PRW steel 40T

COMANDI/SHIFTER _ Shimano RS-36

CAMBIO POST/REAR DERAILL _ Shimano TY21

RUOTA LIBERA/FREEWHEEL _ Shimano TZ20

MANUBRIO/HANDLEBAR _ steel

PIANTONE/STEM _ alloy 1'

LEVE FRENO/BRAKE LEVEL _ res/alloy

FRENI/BRAKES _ v/brake alloy

LUCI/LIGHT _ homologated Fra

REGGISELLA/SEATPOST _ steel

SELLA/SADDLE _ MtG kinder

MOZZI/HUB _ Steel Nut/Nut 28H

CERCHI/RIMS _ alloy single wall 36h

COPERTURE/TYRES _ Kenda 20x1,75

PEDALI/PEDALS _ with/ball

IMBALLO/BOX _ 175 - m^3 0,23

MILLY

Color _ Rosa
Magenta
Acquamarina

Rose
Magenta
Aquamarine

KARIBA 24 CTB 1S
KARIBA 20 CTB 1S

TELAIO/FRAME _ hi-ten h36

FORCELLA/FORK _ steel 1'

GUARNITURA/CRANKSET _ PRW steel 42T

RUOTA LIBERA/FREEWHEEL _ Single 18T

MANUBRIO/HANDLEBAR _ steel

PIANTONE/STEM _ steel 1'

LEVE FRENO/BRAKE LEVEL _ res/alloy

FRENI/BRAKES _ v/brake alloy

LUCI/LIGHT _ homologated Fra

REGGISELLA/SEATPOST _ steel

SELLA/SADDLE _ MtG kinder

MOZZI/HUB _ alloy Nut/Nut 36H

CERCHI/RIMS _ alloy single wall 36h

COPERTURE/TYRES _ Mitas 24x1,75 (20x1,75)

PEDALI/PEDALS _ with/ball

IMBALLO/BOX _ 157 - m^3 0,20

KARIBA

Color 24 _ Rosa
Bianco

Rose
White

Color 20 _ Rosa
Bianco
Azzurro

Rose
White
Sky

OLANDA 24 1S

TELAIO/FRAME _ hi-ten h36

FORCELLA/FORK _ steel 1'

GUARNITURA/CRANKSET _ PRW steel 42T

MANUBRIO/HANDLEBAR _ steel

PIANTONE/STEM _ alloy 1' CP

LEVE FRENO/BRAKE LEVEL _ res/alloy

FRENI/BRAKES _ v/brake alloy

LUCI/LIGHT _ homologated Fra

REGGISELLA/SEATPOST _ steel

SELLA/SADDLE _ MtG vintage

MOZZI/HUB _ steel Nut/Nut 36H

CERCHI/RIMS _ alloy single wall 36h

COPERTURE/TYRES _ CST 24x2

PEDALI/PEDALS _ with/ball

IMBALLO/BOX _ 175 - m^3 0,23

OLANDA

Color _ Fragola
Turchese
Menta

Stramberry
Tourquoise
Ment

OLANDA 20 1S

TELAIO/FRAME _ hi-ten h30

FORCELLA/FORK _ steel 1'

GUARNITURA/CRANKSET _ PRW steel 40T

MANUBRIO/HANDLEBAR _ steel

PIANTONE/STEM _ alloy 1' CP

LEVE FRENO/BRAKE LEVEL _ res/alloy

FRENI/BRAKES _ v/brake alloy

REGGISELLA/SEATPOST _ steel

SELLA/SADDLE _ MtG vintage

MOZZI/HUB _ steel Nut/Nut 28H

CERCHI/RIMS _ alloy single wall 28h

COPERTURE/TYRES _ CST 20x2

PEDALI/PEDALS _ with/ball

IMBALLO/BOX _ 157 - m^3 0,20

OLANDA

Color _ Fragola
Turchese
Menta

Stramberry
Tourquoise
Ment

OLANDA 16 1S

TELAIO/FRAME _ hi-ten h28

FORCELLA/FORK _ steel 1'

GUARNITURA/CRANKSET _ PRW steel 36T

MANUBRIO/HANDLEBAR _ steel

PIANTONE/STEM_ steel 1'

LEVE FRENO/BRAKE LEVEL _ res/alloy

FRENI/BRAKES _ v/brake alloy

REGGISELLA/SEATPOST _ steel

SELLA/SADDLE _ MtG kinder

MOZZI/HUB _ steel Nut/Nut

CERCHI/RIMS _ alloy single wall

COPERTURE/TYRES _ CST 16x2

PEDALI/PEDALS _ with/ball

IMBALLO/BOX _ 122 - m^3 0,16

Optional: Wood Basket

OLANDA

Color _ Fragola
Rosa
Menta

Stramberry
Rose
Ment

OLANDA BIMBO 16 1S

TELAIO/FRAME _ hi-ten h28

FORCELLA/FORK _ steel 1'

GUARNITURA/CRANKSET _ PRW steel 36T

MANUBRIO/HANDLEBAR _ steel

PIANTONE/STEM _ steel

LEVE FRENO/BRAKE LEVEL _ res/alloy

FRENI/BRAKES _ v/brake alloy

REGGISELLA/SEATPOST _ steel

SELLA/SADDLE _ MtG kinder

MOZZI/HUB _ steel Nut/Nut

CERCHI/RIMS _ alloy single wall

COPERTURE/TYRES _ KENDA 16x1,75

PEDALI/PEDALS _ with/ball

IMBALLO/BOX _ 122 - m^3 0,16

OLANDA BIMBO

Color _ Blu
Arancio

Blue
Orange

OLANDA 12 1S

TELAIO/FRAME _ hi-ten h24

FORCELLA/FORK _ steel 1'

GUARNITURA/CRANKSET _ PRW steel 28T

MANUBRIO/HANDLEBAR _ steel

PIANTONE/STEM_ steel 1'

LEVE FRENO/BRAKE LEVEL _ res/alloy

FRENI/BRAKES _ v/brake alloy

REGGISELLA/SEATPOST _ steel

SELLA/SADDLE _ MtG kinder

MOZZI/HUB _ steel Nut/Nut

CERCHI/RIMS _ alloy single wall

COPERTURE/TYRES _ KENDA 12x1/2

PEDALI/PEDALS _ with/ball

IMBALLO/BOX _ 122 - m^3 0,16

OLANDA

Color _ Fragola
Rosa

Stramberry
Rose

NO PEDAL 12

TELAIO/FRAME _ hi-ten h20

FORCELLA/FORK _ steel 1'

MANUBRIO/HANDLEBAR _ steel

PIANTONE/STEM _ steel

REGGISELLA/SEATPOST _ steel

SELLA/SADDLE _ MtG kinder

MOZZI/HUB _ steel Nut/Nut

CERCHI/RIMS _ alloy single wall

COPERTURE/TYRES _ KENDA 12x1/3

PEDALI/PEDALS _ with/ball

IMBALLO/BOX _ 122 - m^3 0,16

NO PEDAL

Color _ Fragola
Rosa
Blu
Arancio

Stramberry
Rose
Blue
Orange

BMX 24 1S

TELAIO/FRAME _ alloy 6061 1'1/8

FORCELLA/FORK _ steel 1'1/8

GUARNITURA/CRANKSET _ PRW steel 40T

MANUBRIO/HANDLEBAR _ alloy BMX

PIANTONE/STEM _ alloy 1'1/8

LEVE FRENO/BRAKE LEVEL _ res/alloy

FRENI/BRAKES _ v/brake alloy

REGGISELLA/SEATPOST _ alloy

SELLA/SADDLE _ Alpina BMX

MOZZI/HUB _ alloy Nut/Nut 36H

CERCHI/RIMS _ alloy single wall

COPERTURE/TYRES _ Mitas 24x2

PEDALI/PEDALS _ with/ball

IMBALLO/BOX _ 175 - m^3 0,23

BMX

Color _ Rosso
Bianco
Nero

Red
White
Black

BMX 20 1S

TELAIO/FRAME _ alloy 6061 1'1/8

FORCELLA/FORK _ steel 1'1/8

GUARNITURA/CRANKSET _ PRW steel 40T

MANUBRIO/HANDLEBAR _ alloy BMX

PIANTONE/STEM _ alloy 1'1/8

LEVE FRENO/BRAKE LEVEL _ res/alloy

FRENI/BRAKES _ v/brake alloy

REGGISELLA/SEATPOST _ alloy

SELLA/SADDLE _ Alpina BMX

MOZZI/HUB _ steel Nut/Nut 36H

CERCHI/RIMS _ alloy single wall

COPERTURE/TYRES _ Mitas 20x2

PEDALI/PEDALS _ with/ball

IMBALLO/BOX _ 157 - m^3 0,20

BMX

Color _ Rosso
Bianco
Nero

Red
White
Black

TOMMY 16 1S
TOMMY 12 1S

TELAIO/FRAME _ hi-ten h28

FORCELLA/FORK _ steel 1'

GUARNITURA/CRANKSET _ PRW steel 36T

MANUBRIO/HANDLEBAR _ steel

PIANTONE/STEM _ steel 1'

LEVE FRENO/BRAKE LEVEL _ res/alloy

FRENI/BRAKES _ v/brake alloy

REGGISELLA/SEATPOST _ steel

SELLA/SADDLE _ MtG kinder

MOZZI/HUB _ steel Nut/Nut

CERCHI/RIMS _ alloy single wall

COPERTURE/TYRES _ CST 16x2 (12x1,1/5)

PEDALI/PEDALS _ with/ball

IMBALLO/BOX _ 122 - m^3 0,16

TOMMY

Color _ Blu
Bianco
Nero

Blue
White
Black

Viscontea

La moda è di tutti...

La classe è di pochi...

lo stile è solo TUO.

Bike

REPLICA 14v

TELAIO/FRAME _ acciao c/cong fatto in Italia

FORCELLA/FORK _ acciaio c/cong fatto in Italia

GUARNITURA/CRANKSET _ Vintage alluminio 52/34

COMANDI/SHIFTER _ leva Sturmey al telaio

CAMBIO POST/REAR DERAILL _ Sturmey R80

RUOTA LIBERA/FREEWHEEL _ Sturmey 7v

MANUBRIO/HANDLEBAR _ acciaio Vintage

PIANTONE/STEM _ Alluminio ISO4210

LEVE FRENO/BRAKE LEVEL _ corsa Vintage

FRENI/BRAKES _ ctl alluminio Saccon

REGGISELLA/SEATPOST _ alluminio ISO4210

SELLA/SADDLE _ Royal Essenza

MOZZI/HUB _ cerchio lucido fatto in Italia

COPERTURE/TYRES _ 700x25 ISO4210

PEDALI/PEDALS _ alluminio

IMBALLO/BOX _ 190 - m^3 0,30

OPTIONAL _ Brooks B17

REPLICA 14v

Color _ Rosso meta
Blu meta
Cromo

Red meta
Blue meta
Chromo

SAN SIRO 14v
SAN SIRO 21v Campagnolo

TELAIO/FRAME _ acciao c/cong fatto in Italia

FORCELLA/FORK _ acciaio c/cong fatto in Italia

GUARNITURA/CRANKSET _ Vintage alluminio 52/34

COMANDI/SHIFTER _ leva Sturmey al telaio

CAMBIO POST/REAR DERAILL _ Shimano Altus RD-M310

RUOTA LIBERA/FREEWHEEL _ Shimano TZ21

MANUBRIO/HANDLEBAR _ alluminio ISO4210

PIANTONE/STEM_ Alluminio ISO4210

LEVE FRENO/BRAKE LEVEL _ alluminio

FRENI/BRAKES _ ctl alluminio Saccon

REGGISELLA/SEATPOST _ alluminio ISO4210

SELLA/SADDLE _ Royal Essenza

MOZZI/HUB _ cerchio lucido fatto in Italia

COPERTURE/TYRES _ 700x25 ISO4210

PEDALI/PEDALS _ alluminio

IMBALLO/BOX _ 190 - m^3 0,30

OPTIONAL _ Brooks B17
serie limitata: Campagnolo 21 V

SAN SIRO 14v

Color _ Rosso meta
Blu meta
Cromo

Red meta
Blue meta
Chromo

GHISALLO uomo 21v

TELAIO/FRAME _ acciao TIG

FORCELLA/FORK _ acciaio c/congiunzioni

GUARNITURA/CRANKSET _ PRW 34/34 alluminio

COMANDI/SHIFTER _ leva Sturmey al telaio

CAMBIO POST/REAR DERAILL _ Shimano Altus RD-M310

RUOTA LIBERA/FREEWHEEL _ Shimano TZ21

MANUBRIO/HANDLEBAR _ alluminio ISO4210

PIANTONE/STEM_ Alluminio ISO4210

LEVE FRENO/BRAKE LEVEL _ alluminio Saccon

FRENI/BRAKES _ ctl alluminio Saccon

REGGISELLA/SEATPOST _ alluminio ISO4210

SELLA/SADDLE _ Royal RVS

MOZZI/HUB _ cerchio lucido fatto in Italia

COPERTURE/TYRES _ MITAS 700x38 Reflex ISO4210

PEDALI/PEDALS _ No slip

IMBALLO/BOX _ 190 - m^3 0,30

GHISALLO uomo 14v

Color _ Rosso meta
Fumo di londra

Red meta
Smoke meta

GHISALLO donna 21v

TELAIO/FRAME _ acciao TIG

FORCELLA/FORK _ acciaio c/congiunzioni

GUARNITURA/CRANKSET _ PRW 48/34 alluminio

COMANDI/SHIFTER _ leva Sturmey al telaio

CAMBIO POST/REAR DERAILL _ Shimano Altus RD-M310

RUOTA LIBERA/FREEWHEEL _ Shimano TZ21

MANUBRIO/HANDLEBAR _ alluminio ISO4210

PIANTONE/STEM _ Alluminio ISO4210

LEVE FRENO/BRAKE LEVEL _ alluminio Saccon

FRENI/BRAKES _ ctl alluminio Saccon

REGGISELLA/SEATPOST _ alluminio ISO4210

SELLA/SADDLE _ Royal RVS

MOZZI/HUB _ cerchio lucido fatto in Italia

COPERTURE/TYRES _ MITAS 700x38 Reflex ISO4210

PEDALI/PEDALS _ No slip

IMBALLO/BOX _ 190 - m^3 0,30

GHISALLO donna 14v

Color _ Rosso meta
Fumo di londra
Limone (su richiesta)

Red meta
Smoke meta
Lemon (order)

MILANELLO uomo 7v

TELAIO/FRAME _ acciao TIG

FORCELLA/FORK _ acciaio c/congiunzioni

GUARNITURA/CRANKSET _ PRW alluminio

COMANDI/SHIFTER _ leva Sturmey al telaio

CAMBIO POST/REAR DERAILL _ Shimano Altus RD-M310

RUOTA LIBERA/FREEWHEEL _ Shimano TZ21

MANUBRIO/HANDLEBAR _ alluminio ISO4210

PIANTONE/STEM_ Alluminio ISO4210

LEVE FRENO/BRAKE LEVEL _ alluminio Saccon

FRENI/BRAKES _ ctl alluminio Saccon

REGGISELLA/SEATPOST _ alluminio ISO4210

SELLA/SADDLE _ Royal RVS

MOZZI/HUB _ cerchio doppia camera

COPERTURE/TYRES _ MITAS 700x38 Reflex

PEDALI/PEDALS _ No slip

IMBALLO/BOX _ 190 - m^3 0,30

MILANELLO uomo 7v

Color _ Blu meta
Fumo di londra

Blue meta
Smoke meta

MILANELLO donna 7v

TELAIO/FRAME _ acciao TIG

FORCELLA/FORK _ acciaio c/congiunzioni

GUARNITURA/CRANKSET _ PRW alluminio

COMANDI/SHIFTER _ leva Sturmey al telaio

CAMBIO POST/REAR DERAILL _ Shimano Altus RD-M310

RUOTA LIBERA/FREEWHEEL _ Shimano TZ21

MANUBRIO/HANDLEBAR _ alluminio ISO4210

PIANTONE/STEM_ Alluminio ISO4210

LEVE FRENO/BRAKE LEVEL _ alluminio Saccon

FRENI/BRAKES _ ctl alluminio Saccon

REGGISELLA/SEATPOST _ alluminio ISO4210

SELLA/SADDLE _ Royal RVS

MOZZI/HUB _ cerchio doppia camera

COPERTURE/TYRES _ MITAS 700x38 Reflex

PEDALI/PEDALS _ No slip

IMBALLO/BOX _ 190 - m^3 0,30

MILANELLO donna 7v

Color _ Blu meta
Fumo di londra

Blue meta
Smoke meta

WOW!

outlet

FRASCONA

FRASCONA

FRASCONA

BEAUTY 1V

TRASPORTO

BRUSCHETTA 5V

AMARCORD 1V

AMARCORD 1V

AMARCORD 3V

AMARCORD 3V

NAVIGLI

EROICA

NAVIGLI

BOOSTER 26

MAMBO

BOOSTER 20

MAMBO

FLIP 24

MARBELLA

TOMMY 12

SALE!

POWERED BY ALPINA
EVOL
BY ALPINA

EVOL BY ALPINA

MOTORE CENTRALE

C1 UOMO E DONNA

C2 DONNA

MOTORE POSTERIORE

A1 UOMO E DONNA

A2 PIEGHEVOLE

A4 MONOTUBO 26

B1 UOMO E DONNA

B4 MONOTUBO 26

BATTERIA iNTEGRATA

i1 UOMO E DONNA

i2 PIEGHEVOLE

RICERCA E SVILUPPO

In ALPINA monitoriamo costantemente e analizziamo le tendenze e le possibilità del futuro. La progettazione e la costruzione delle e-bike ALPINA è un processo continuo in cui i colori e il design si combinano con le ultime tendenze nel campo dell'elettronica, del software e della costruzione meccanica.
Il nostro lavoro si concentra sull'integrazione tra i diversi componenti, per ottenere l'equilibrio perfetto tra design elegante e facilità d'uso, pur mantenendo un altissima qualità del prodotto.

ALPINA ha inoltre integrato all'e-bike un software più avanzato, in modo che sia in grado di comunicare con altri media moderni.
L'intera produzione avviene in stretta collaborazione con fornitori selezionati che hanno l'esperienza e le competenze necessarie per dare vita alle nostre idee di sviluppo e design. ALPINA desidera mostrare la sua visione per il futuro delle e-bike e stabilire nuovi standard per il design e la funzione delle moderne e-bike. Ci impegniamo sempre per essere un partner affidabile per ora e per il futuro.

SOLUZIONI E-BIKE INNOVATIVE **E TRASPORTO SOSTENIBILE**

In ALPINA abbiamo una passione speciale nel creare soluzioni di e-bike innovative e di alta qualità. I nostri prodotti aiutano a soddisfare l'esigenza di trasporti eco-friendly e ridurre le difficoltà di movimento nel traffico urbano. Pensiamo che l'e-bike offra un'importante alternativa ai tradizionali mezzi di trasporto, in un mondo che sta cercando di trovare soluzioni valide ai cambiamenti climatici, alla scarsità di risorse, alla crescita della popolazione e all'urbanizzazione in aumento.
Con le nostre e-bike combiniamo le esigenze di avere un trasporto efficiente con uno sviluppo eco-sostenibile. La bicicletta è una delle forme di trasporto più pulite oggi disponibili e una delle modalità di trasporto più efficienti dal punto di vista energetico, rispetto ad altri mezzi di trasporto come automobili, autobus e treni.
Noi di ALPINA consideriamo prioritaria la necessità di trasporti sostenibili e rispettosi dell'ambiente. Con le nostre innovative soluzioni di e-bike, stiamo contribuendo alla riduzione dei consumi energetici e delle emissioni di CO_2. Vogliamo aiutare a prenderci cura del nostro pianeta - lasciandolo un posto migliore di come lo abbiamo trovato. Inoltre, vogliamo anche contribuire a plasmare le modalità di trasporto future e la mobilità di domani.
L'e-bike funziona a potenza ed emette 30 - 40 volte meno CO_2 delle automobili. Si tratta di energia moderna, sostenibile ed ecologica. Quando si guarda alla portata per chilometro un veicolo convenzionale come un'auto emette in media 132 grammi di CO_2 per chilometro. Una e-bike emette circa 12 grammi di CO_2 per chilometro (fonte: Samvirke.dk)

Center motor 50970

Specifications

Position	Center
Reverse pedaling	Free
Rated Voltage	36 V
Rated Power	250 W
Max. support bike speed	25-32 km/h
Max Torque	85 Nm
Efficiency	Min. 85 %
Walk assist function	No
Pedal Sensor	Speed
Pedal arms	175 mm included
Color	Black/silver
Weight	4,7 kg incl. controller
Operation Temperature	Max. 120°
Wire	IP66 Plug
Max RPM	90 RPM

Function

Gear sensor Function	Yes
Light Output (DCV / W)	36V / 10 W
Brake cut-off	Yes
Compatible Brake Type	V-brake, Roller brake, Disc brake

Tests & Certifications

IP classification	IP54
Certifications	CE / EN 15194 / ROHS

Further specifications

Drive	Sprocket
Sprocket size	38-46 teeth or hub for BCD 104 mm sprocket.
Display protocol	V1
Compatible Wheel Size	20"-29"

Mounting parameters

Bracket type	PM-01

Cables & connector

③ Multi Connector for Wire harness
③ Battery connection
③ Wheel speed sensor

DIMENSIONS

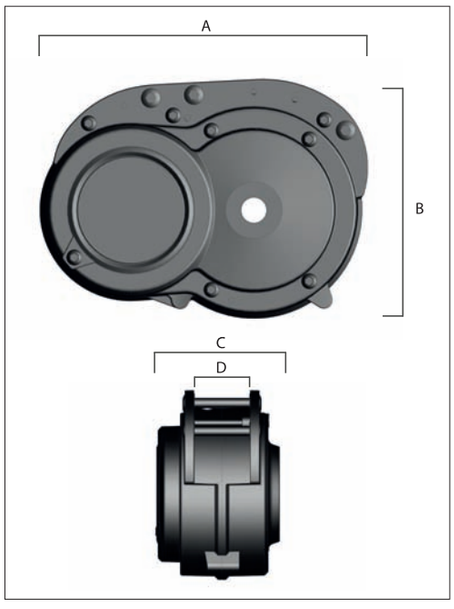

A	207,8 mm	C	98,9 mm
B	151,8 mm	D	45 mm

Jan. 2018, VS_1

Promovec®
the e-bike solution

C1 uomo 28

TELAIO/FRAME _ alluminio omologato e-bike

FORCELLA/FORK _ ammortizzata Suntour

GUARNITURA/CRANKSET _ PRO alluminio

COMANDI/SHIFTER _ Shimano RS-46 7v

CAMBIO POST/REAR DERAILL _ Shimano RD-M360 Acera

RUOTA LIBERA/FREEWHEEL _ Shimano TZ21

MANUBRIO/HANDLEBAR _ Over trk 28

PIANTONE/STEM _ Alluminio headsert regolabile ISO4210

LEVE FRENO/BRAKE LEVEL _ Shimano

FRENI/BRAKES _ idraulico Shimano 220

LUCI/LIGHT _ Spanninga omologata

REGGISELLA/SEATPOST _ alluminio ISO4210

SELLA/SADDLE _ Royal - RVS Essenza

MOZZI/HUB _ cerchio ITA con raggi INOX

COPERTURE/TYRES _ SWHALBE 700x48

PEDALI/PEDALS _ alluminio

IMBALLO/BOX _ 190 - m^3 0,50

MOTORE/MOTOR _centrale Torque 85N. Garanzia 3 anni

BATTERIA/BATTERY _integrata 13ah.

Autonomia fino a 130 km. Garanzia 2 anni

C1 uomo 28

Color _ Nero opaco
Fumo di londra opaco

Matt black
Matt smoke

C1 donna 28

TELAIO/FRAME _ alluminio omologato e-bike

FORCELLA/FORK _ ammortizzata Suntour

GUARNITURA/CRANKSET _ PRO alluminio

COMANDI/SHIFTER _ Shimano RS-46 7v

CAMBIO POST/REAR DERAILL _ Shimano RD-M360 Acera

RUOTA LIBERA/FREEWHEEL _ Shimano TZ21

MANUBRIO/HANDLEBAR _ Over trk 28

PIANTONE/STEM _ Alluminio headsert regolabile ISO4210

LEVE FRENO/BRAKE LEVEL _ Shimano

FRENI/BRAKES _ idraulico Shimano 220

LUCI/LIGHT _ Spanninga omologata

REGGISELLA/SEATPOST _ alluminio ISO4210

SELLA/SADDLE _ Royal - RVS Essenza

MOZZI/HUB _ cerchio ITA con raggi INOX

COPERTURE/TYRES _ SWHALBE 700x48

PEDALI/PEDALS _ alluminio

IMBALLO/BOX _ 190 - m^3 0,50

MOTORE/MOTOR _ centrale Torque 85N. Garanzia 3 anni

BATTERIA/BATTERY _ integrata 13ah.

Autonomia fino a 130 km. Garanzia 2 anni

C1 donna 28

Color _ Nero opaco
Fumo di londra opaco

Matt black
Matt smoke

C2 donna 28

TELAIO/FRAME _ alluminio omologato e-bike

FORCELLA/FORK _ acciaio 1'1/8

GUARNITURA/CRANKSET _ PRO alluminio

COMANDI/SHIFTER _ Shimano RS-46 7v

CAMBIO POST/REAR DERAILL _ Shimano TY300

RUOTA LIBERA/FREEWHEEL _ Shimano TZ21

MANUBRIO/HANDLEBAR _ alluminio ISO4210

PIANTONE/STEM _ alluminio regolabile ISO4210

LEVE FRENO/BRAKE LEVEL _ promax allu

FRENI/BRAKES _ allu antiruggine con pattini omo. E-bike

LUCI/LIGHT _ Spanninga omologata

REGGISELLA/SEATPOST _ alluminio ISO4210

SELLA/SADDLE _ Royal - RVS antiwater

MOZZI/HUB _ cerchio ITA con raggi INOX

COPERTURE/TYRES _ Mitas 700x48

PEDALI/PEDALS _ alluminio

IMBALLO/BOX _ 190 - m^3 0,50

MOTORE/MOTOR _ centrale speedsensor 45N. Garanzia 3 anni

BATTERIA/BATTERY _da 15,6ah c/autonomia fino a 130 km o batteria da 11ah c/autonomia fino a 70 km. Garanzia 2 anni

Portabimbo posteriore adattabile al portapacchi

C2 donna 28

Color _ Crema
Canna

Cream
Medium militar

Carrier 6/2 battery

Specifications

Rated voltage	36 V
Com. Protocol	UART
BMS	Smart BMS
Voltage scope (V)	31-42V
Charge mode	CC-CV (3 pin Pro-Movec charger)
Operation temperture charge	0˚C -45˚C
Backlight light	Yes

Battery options

Part No.	Name	Capacity
50637-BL-C	CAR6/2	8,8Ah, 36V, 316Wh
50663-BL-C	CAR6/2	12,8Ah, 36V, 482Wh
50638-BL-C-36V	CAR6/2-XL	11,0Ah, 36V, w/light, 396Wh
50774-BL-C-36V	CAR6/2-XL	13,2Ah, 36V, w/light, 415Wh
50775-BL-C-36V	CAR6/2-XL	15,6Ah, 36V, w/light,562Wh
50776-BL-C-36V	CAR6/2-XL	17,4Ah, 36 w/light, 626Wh

Mounting parameter

Position	Carrier
Weight (kg)	2,6-3,1
Controller position	Carrier / center
Carrier	Optional
Charger	3 pin Pro-Movec charger

Tests & certifications

IP	IP 65
Certifications	CE / EN 15194 ROHS / REACH UN 38,3, MSDS

DIMENSIONS

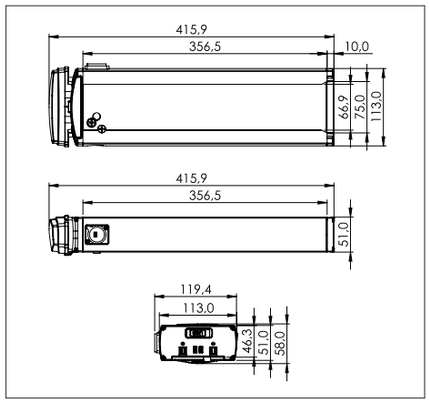

Promovec®
the e-bike solution

EPAC ACCORDING
TO EN15194
25Km/h 250W
CONFORME AUX EXIGENCES
DE SECURITE

ALPINA
Via Archimede, 485
47521 Cesena
alpinabike.com

Rear motor 50971-BL

Specifications	
Position	Rear
Freewheel	Yes
Rated voltage	36 V
Rated power	250 W
Max. support bike speed	25 km/h
Max torque	40 Nm
Efficiency	Min. 80 %
Walk assist function	Yes
Color	Black/silver
Weight	2,9 kg
Operation temperature	Max. 120°
Max RPM	250 RPM
Wheel speed sensor	Integrated
Type	BLDC w. hall sensor
Function	
Compatible brake type	Disc / V-brake
Tests & Certifications	
IP classification	IP54
Certifications	CE / EN 15194 / ROHS

Mounting parameters	
Fork width	135 mm
Axle diameter	Ø12 mm
Slot width	10 mm
Cables & connector	
Cable length	220 mm
Connector	IP66 Plug
Spoke specifications	
Flange width	40 mm
Spoke hole center-center	128 mm
Spoke hole diameter	Ø3 mm
Further specifications	
Compatible wheel size	26"-29"
Rear sprocket	Casette Shimano 8, 9, 10 speed

DIMENSIONS

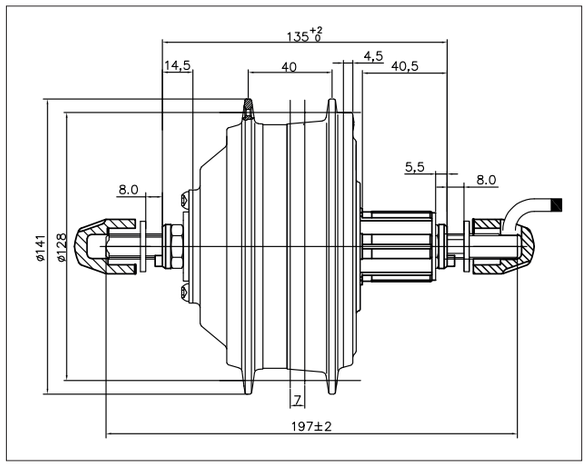

Promovec®
the e-bike solution

A1 uomo city 28 11ah (396 Kw)
A1 uomo city 28 16ah (562 Kw)

TELAIO/FRAME _ alluminio omologato e-bike

FORCELLA/FORK _ acciaio 1'1/8

GUARNITURA/CRANKSET _ PRW alluminio

COMANDI/SHIFTER _ Shimano RS-36 7v

CAMBIO POST/REAR DERAILL _ Shimano TY300

RUOTA LIBERA/FREEWHEEL _ Shimano TY21

MANUBRIO/HANDLEBAR _ alluminio ISO4210

PIANTONE/STEM_ alluminio ISO4210

LEVE FRENO/BRAKE LEVEL _ alluminio Saccon

FRENI/BRAKES _ v/b allu Saccon

LUCI/LIGHT _ Spanninga omologata

REGGISELLA/SEATPOST _ alluminio ISO4210

SELLA/SADDLE _ Royal - RVS antiwater

MOZZI/HUB _ cerchio ITA con raggi INOX

COPERTURE/TYRES _ CST 700x42 ISO4210

PEDALI/PEDALS _ alluminio

IMBALLO/BOX _ 190 - m^3 0,50

MOTORE/MOTOR _ posteriore 36V 250w. Garanzia 2 anni

BATTERIA/BATTERY _ da 15,6ah c/autonomia fino a 130 km o batteria da 11ah c/autonomia fino a 70 km. Garanzia 2 anni

OPTIONAL _ forcella ammortizzata Suntour
cassa in legno, borsa

A1 uomo city 28

Color _ Ner opaco
Canna

Matt balck
Medium militar

A1 donna city 28 11ah (396 Kw)
A1 donna city 28 16ah (562 Kw)

TELAIO/FRAME _ alluminio omologato e-bike

FORCELLA/FORK _ acciaio 1'1/8

GUARNITURA/CRANKSET _ PRW alluminio

COMANDI/SHIFTER _ Shimano RS-36 7v

CAMBIO POST/REAR DERAILL _ Shimano TY300

RUOTA LIBERA/FREEWHEEL _ Shimano TY21

MANUBRIO/HANDLEBAR _ alluminio ISO4210

PIANTONE/STEM_ alluminio ISO4210

LEVE FRENO/BRAKE LEVEL _ alluminio Saccon

FRENI/BRAKES _ v/b allu Saccon

LUCI/LIGHT _ Spanninga omologata

REGGISELLA/SEATPOST _ alluminio ISO4210

SELLA/SADDLE _ Royal - RVS antiwater

MOZZI/HUB _ cerchio ITA con raggi INOX

COPERTURE/TYRES _ CST 700x42 ISO4210

PEDALI/PEDALS _ alluminio

IMBALLO/BOX _ 190 - m^3 0,50

OPTIONAL _ forcella ammortizzata Suntour

MOTORE/MOTOR _posteriore 36V 250w. Garanzia 2 anni

BATTERIA/BATTERY _ da 15,6ah c/autonomia fino a 130 km o batteria da 11ah c/autonomia fino a 70 km. Garanzia 2 anni

A1 donna city 28

Color _ Crema
Canna
Nero opaco
Blu notte (in esaurimento)
Acquamarina (in esaurimento)

Cream
Medium militar
Matt black
Dark blue (in sold out)
Aquamarine (in sold out)

OPTIONAL _ forcella ammortizzata Suntour

A2 FOLDING

TELAIO/FRAME _ alluminio omologato e-bike

FORCELLA/FORK _ acciaio 1'1/8

GUARNITURA/CRANKSET _ PRW alluminio

COMANDI/SHIFTER _ Shimano RS-36 7v

CAMBIO POST/REAR DERAILL _ Shimano TY21

RUOTA LIBERA/FREEWHEEL _ Shimano TY21

MANUBRIO/HANDLEBAR _ alluminio ISO4210

PIANTONE/STEM _ alluminio ISO4210

LEVE FRENO/BRAKE LEVEL _ alluminio Saccon

FRENI/BRAKES _ v/b allu Saccon

LUCI/LIGHT _ OMO Francia

REGGISELLA/SEATPOST _ alluminio ISO4210

SELLA/SADDLE _ Royal - RVS antiwater

MOZZI/HUB _ cerchio ITA con raggi INOX

COPERTURE/TYRES _ CST 20x2,00

PEDALI/PEDALS _ alluminio

IMBALLO/BOX _ 157 - m^3 0,50

MOTORE/MOTOR _posteriore Ansmann 36V 250w. Garanzia 4 anni

BATTERIA/BATTERY _ da 9ah ANSMANN. 3 anni di garanzia

A2 FOLDING

Color _ Ghiaia
Militare
Nero opaco

Gravel
Militar
Matt black

A4 monotubo 26 11ah (396 KW)
A4 monotubo 26 16ah (562 KW)

TELAIO/FRAME _ alluminio omologato e-bike

FORCELLA/FORK _ acciaio 1'1/8

GUARNITURA/CRANKSET _ PRW alluminio

COMANDI/SHIFTER _ Shimano RS-36 7v

CAMBIO POST/REAR DERAILL _ Shimano TY300

RUOTA LIBERA/FREEWHEEL _ Shimano TY21

MANUBRIO/HANDLEBAR _ alluminio ISO4210

PIANTONE/STEM LEVE _ alluminio ISO4210

LEVE FRENO/BRAKE _ alluminio Saccon

FRENI/BRAKES _ v/b allu Saccon

LUCI/LIGHT _ Spanninga omologata

REGGISELLA/SEATPOST _ alluminio ISO4210

SELLA/SADDLE _ Royal - RVS antiwater

MOZZI/HUB _ cerchio ITA con raggi INOX

COPERTURE/TYRES _ Mitas 26x2 antiforatura

PEDALI/PEDALS _ alluminio

IMBALLO/BOX _ 190 - m^3 0,50

MOTORE/MOTOR _ motore posteriore 36V 250w. Garanzia 2 anni

BATTERIA/BATTERY _ da 15,6ah c/autonomia fino a 130 km
da 11ah c/autonomia fino a 70 km.
Garanzia 2 anni

A4 monotubo 26

Color _ Crema
Menta
Antracite

Cream
Ment
Dark grey

B4 monotubo 26 11ah (396 Kw)
B1 Citybike 28 11ah (396 Kw)

TELAIO/FRAME _ alluminio omologato e-bike

FORCELLA/FORK _ acciaio 1'1/8

GUARNITURA/CRANKSET _ PRW

COMANDI/SHIFTER _ Shimano RS-36 6v

CAMBIO POST/REAR DERAILL _ Shimano TY21

RUOTA LIBERA/FREEWHEEL _ Shimano TZ20

MANUBRIO/HANDLEBAR _ alluminio ISO4210

PIANTONE/STEM_ alluminio regolabile ISO4210

LEVE FRENO/BRAKE LEVEL _ promax allu

FRENI/BRAKES _ v/b allu

LUCI/LIGHT _ Spanninga omologata

REGGISELLA/SEATPOST _ alluminio ISO4210

SELLA/SADDLE _ Alpina

MOZZI/HUB _ cerchio ITA con raggi INOX

COPERTURE/TYRES _ Antiforatura Banda Reflex

PEDALI/PEDALS _ No Slip

IMBALLO/BOX _ 190 - m^3 0,50

MOTORE/MOTOR _ motore posteriore 36V 250w. Garanzia 2 anni

BATTERIA/BATTERY _ batteria da 11ah c/autonomia fino a 70 km

Portabimbo posteriore adattabile al portapacchi

B4

B1

Color _ Nero opaco
Bianco

Matt black
White

Downtube 1 battery

Specifications

Rated voltage	36 V	Tests & certifications	
Com. Protocol	RS-485	IP	IP 65
BMS	Smart BMS	Certifications	CE / EN 15194
Voltage scope (V)	31-42V		ROHS / REACH
Charge mode	CC-CV (4 pin Pro-Movec charger)		UN 38,3, MSDS
Operation temperture charge	0˚C -45˚C		

Mounting parameter

Position	Downtube
Weight (kg)	2,6-2,7
Controller position	Downtube / center
Charger	4 pin Pro-Movec charger

Mounting

Downtube	50630 (see frame catalogue)

Battery options

Part No.	Name	Capacity
50759-BL	DT1	12,8Ah, 36V, 482Wh

DIMENSIONS

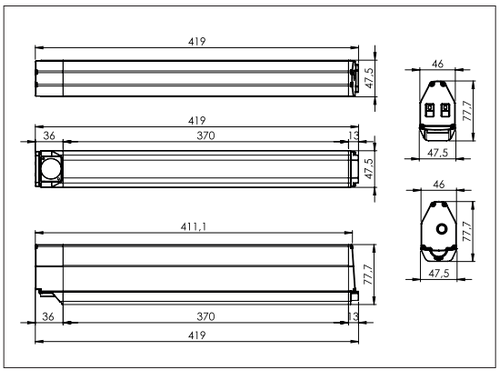

promovec®
the e-bike solution

EPAC ACCORDING
TO EN15194
25Km/h 250W
CONFORME AUX EXIGENCES
DE SECURITE

ALPINA
Via Archimede, 485
47521 Cesena
alpinabike.com

LA NOSTRA VISIONE, MISSIONE E VALORI

La progettazione e la costruzione di e-bike ed e-kit di ALPINA è un processo continuo in cui i colori e il design si combinano con le ultime tendenze nel campo dell'elettronica, del software e della costruzione meccanica. Le linee guida per tutto ciò che facciamo si racchiudono nella nostra visione, missione e valori.

VISIONE

La nostra visione è quella di rimanere sempre in prima linea nei prodotti e nelle soluzioni innovative per biciclette elettriche e nel trasporto eco-friendly. Vogliamo aiutare a superare le sfide che il mondo deve affrontare oggi per quanto riguarda l'urbanizzazione, la mancanza di spazio nelle città moderne e le preoccupazioni ambientali. Realizzeremo la nostra visione sfidando continuamente i nostri standard, alzando il livello nello sviluppo di e-bike e offrendo eccellenza nella progettazione, produzione, distribuzione e assistenza post-vendita.

MISSIONE

La missione di ALPINA è quella di fornire soluzioni di e-bike eccellenti, competenti e qualificate. ALPINA soddisfa la necessità di un trasporto efficiente ed ecologico nella vita di tutti i giorni e nel tempo libero per gli adulti di tutte le età. Attraverso processi di sviluppo e approvvigionamento intelligenti, creiamo prodotti ben concepiti, visivamente attraenti e ad alta funzionalità, applicando materiali di alta tecnologia e software all'avanguardia. Siamo ambiziosi nel nostro desiderio di offrire ai clienti soluzioni di alta qualità ed economicamente vantaggiose e, in definitiva, una fantastica esperienza di guida per l'utente finale.

12

Color _ Nero opaco
Rosso fluo

Matter black
Red light

Color _ Nero opaco

Matter black

i1 city 28_freno a disco

TELAIO/FRAME _ alluminio omologato e-bike

FORCELLA/FORK _ ammortizzata 1'1/8

GUARNITURA/CRANKSET _ PRW alluminio

COMANDI/SHIFTER _ Shimano RS-36 7v

CAMBIO POST/REAR DERAILL _ Shimano TY300

RUOTA LIBERA/FREEWHEEL _ Shimano TY21

MANUBRIO/HANDLEBAR _ alluminio ISO4210

PIANTONE/STEM LEVE _ alluminio ISO4210

LEVE FRENO/BRAKE LEVEL _ alluminio Saccon

FRENI/BRAKES _ freni a disco

LUCI/LIGHT _ Spanninga omologata

REGGISELLA/SEATPOST _ alluminio ISO4210

SELLA/SADDLE _ Royal - RVS antiwater

MOZZI/HUB _ cerchio ITA con raggi INOX

COPERTURE/TYRES _ CST 700x42 ISO4210

PEDALI/PEDALS _ alluminio

IMBALLO/BOX _ 190 - m^3 0,50

MOTORE/MOTOR _ motore posteriore 36V 250w. Garanzia 2 anni

BATTERIA/BATTERY _ batteria integrata da 13ah. Garanzia 2 anni

ALPINA si avvale al suo interno di tecnici specializzati per assistenza non solo ai propri sistemi elettrici, ma anche a sistemi BOSCH, BAFANG e BROSE.
Per ogni consulenza contattare: **assistenza@alpinabike.com**

RIVENDITORE AUTORIZZATO

QUALITÀ E COMPONENTI DI PRIMA SCELTA

Tutti i componenti assemblati su tutta la gamma ALPINA (Alpina, Viscontea, Anita e EVOL) sono forniti dai nostri collaboratori secondo la normativa UNI EN

Scegliamo i migliori fornitori del settore:

- **SELLE ROYAL, SELLE MTG**: selle
- **URSUS**: cavalletti e bloccaggi
- **CST, KENDA, MITAS**: coperture
- **SPANNINGA**: fanali
- **PROMAX, LOGAN**: manubri, piantoni e reggisella
- **ABUS**: lucchetti

L'assemblaggio di componenti omologati UNI EN e i controlli e Test di omologazione permettono l'autocertificazione del prodotto ISO-4210.

WARNING
NEVER RIDE WITHOUT A HELMET; OR AT NIGHT WITHOUT A LIGHT
FAILURE TO RIDE SAFELY MAY RESULT IN SERIOUS INJURY OR DEATH
ISO4210
ALPINA
Via Archimede, 485
47521 Cesena
alpinabike.com

GARANZIA A NORMA DI LEGGE

· L'accensione della garanzia può avvenire per mezzo di una registrazione sul nostro sito **www.alpinabike.com** (o con scontrino consegnato al cliente).

· In caso di errata manutenzione e/o sostituzione di componenti non originari ALPINA, o non analoghi o non conformi ISO-4210, ALPINA si riserva la facoltà di garantire il prodotto nei termini di legge, valendosi la facoltà di far decadere la garanzia.

CONTATTI:

Ordini: lorenza@alpinabike.com

Spedizioni: amministrazione@alpinabike.com

Export: sales@alpinabike.com

E-bike: assistenza@alpinabike.com

Commerciale: info@alpinabike.com

Alpina bicycle

Via Archimede, 485
47521 Cesena (FC)
T. +39 (0) 547 645699
F. +39 (0) 547 645783
info@alpinabike.com

Via Archimede, 485 - 47521 Cesena (FC) ITALY
T. +39 0547 645699 - F. +39 0547 645783
info@alpinabike.com

DOTPRINT_CESENA