EVOJ
FABBRICA ITALIANA

COLLEZIONE
E-BIKE 2024

A NEW WAY OF
EXPERIENCING
THE CITY

Hai mai pensato al tuo futuro?

VALORI IN
MOVIMENTO

Per uno stile di vita sano

EVOL
FABBRICA ITALIANA

Alpina

Via Archimede, 485
47521 Cesena (FC)
ITALY
T. +39 0547 645699
F. +39 0547 645783
info@alpinabike.com

CATALOGO 2024

EVOL
FABBRICA ITALIANA

INDICE

Valori in movimento....2
Cartella colori 2024....6

C1 TRK 28 ANTHEA MAN....8
C1 TRK 28 ANTHEA LADY....10
C2 28 MAN....12
C2 28 LADY....14
Schede tecniche....16

I1 CITY 28 ARIS MAN....18
I1 CITY 28 ARIS LADY....20
Schede tecniche....22

Q1 TRK ATLANTA 28 NEW MAN....26
Q1 TRK ATLANTA 28 NEW LADY....28
V1 AGAVE 27,5 LADY....30
A1 CITY ALFA 28....32
A3 28 MONOTUBO ATHENA....34
A4 26 MONOTUBO AGORA....36
Schede tecniche....38

Fattori che determinano l'AUTONOMIA....39
Contatti / Contacts....40

Alpina

VALORI IN

IL PROGETTO

"Valori in Movimento" è un'iniziativa che mira a creare un legame più forte tra i clienti Alpina Bicycles e i valori fondamentali del brand. Il consumatore Alpina, non è un semplice acquirente, ma parte di una comunità di persone con valori delineati. Questo progetto identifica uomini/donne, ragazzi/e che rappresentano al meglio la scala valori del marchio e mostrano una personalità dallo spirito autentico.

MOVIMENTO
Alpina

"ALPINA, PER UNO STILE DI VITA SANO."

VALORI IN MOVIMENTO CON ATLETICA ENDAS CESENA

Vogliamo condividere con voi l'importanza di abbracciare uno stile di vita sano, specialmente tra i ragazzi. L'atletica leggera, praticata con passione presso l'associazione Endas Cesena, non solo promuove la salute fisica ma anche uno spirito di squadra e resilienza.

In questo contesto, ci impegniamo a incoraggiare l'adozione di uno stile di vita attivo, che coinvolga i giovani in attività sportive ed esercizi all'aria aperta. Questa scelta non solo migliora il benessere fisico ma insegna anche valori come disciplina, determinazione e senso di appartenenza.
Come parte del nostro impegno per uno stile di vita sano, vogliamo anche evidenziare il ruolo cruciale della bicicletta elettrica come alternativa sostenibile ai mezzi motorizzati inquinanti. Immaginate i ragazzi che si spostano verso la scuola, gli allenamenti e il tempo libero in modo ecologico, contribuendo a un ambiente più pulito e sano.
Con piccoli cambiamenti nelle nostre abitudini quotidiane, possiamo plasmare un futuro in cui la salute e la sostenibilità vanno di pari passo. Continuiamo a ispirare e a sostenere uno stile di vita che abbracci il movimento, la salute e la responsabilità ambientale.

EVOL
FABBRICA ITALIANA

Grazie di cuore agli atleti: Menar, Giulia, Chiara, Filippo, Biagio e Luca per aver partecipato con entusiasmo al nostro contest Alpina Bicycles. Grazie a Nicoletta Tozzi, Presidente dell'Atletica Endas Cesena e Gianluca Comandini Responsabile della Comunicazione Endas Cesena.

"POSSIAMO PLASMARE UN FUTURO IN CUI LA SALUTE E LA SOSTENIBILITÀ ANDRANNO DI PARI PASSO."

Alpina

CARTELLA COLORI 2024

Turquoise
Turquoise

Blu Italia
Italy blue

Blu notte
Night blue

Ghiaccio
Ice

Grigio alabastro
Alabaster grey

Nero
Black

Ghiaia
Gravel

Menta
Mint

Verde militare
Military green

Rosso sangria
Sangria red

C1 TRK 28 ANTHEA
MAN

POSTURA
COMFORT

Caratteristiche tecniche
Technical data

TELAIO / *FRAME*	alloy 6061 mm 500	REGGISELLA / *SEATPOST*	alloy w/suspension
FORCELLA / *FORK*	Suntour NEX ML	SELLA / *SADDLE*	SMP comfort
GUARNITURA / *CRANKSET*	Samox alloy 42t	MOZZI / *HUB*	alloy qr/qr 36h
COMANDI / *SHIFTER*	shimano st-ef 7v	COPERTURE / *TYRES*	Rubena 700x48 antipucture
CAMBIO POST / *REAR DERAILL*	Shimano RD-M310 Altus	PEDALI / *PEDALS*	alloy
RUOTA LIBERA / *FREEWHEEL*	Shimano TY21 7 speed	IMBALLO / *BOX*	190 - m3 0,35
MANUBRIO / *HANDLEBAR*	over trk 28	SCHERMO / *DISPLAY*	Oli-ebike LCD colored
PIANTONE / *STEM*	alloy adjustable iso 4210	MOTORE / *ENGINE*	Oli-ebike central moto 60N
LEVE FRENO / *BRAKE LEVEL*	shimano hydraulic brake	BATTERIA / *BATTERY*	integrated battery 15ah (510 wh)
FRENI / *BRAKES*	shimano hydraulic brake		MADE IN ITALY
LUCI / *LIGHT*	homologated Ger	AUTONOMIA / *AUTONOMY*	fino a 130 km

EVOL
FABBRICA ITALIANA

Colore
Colors

Nero perlato
Pearly black

Grigio alabastro
Alabaster grey

Blu notte
Night blue

C1 TRK 28 ANTHEA

LADY

POSTURA
COMFORT

Caratteristiche tecniche
Technical data

TELAIO / *FRAME*	alloy 6061 mm 460	REGGISELLA / *SEATPOST*	alloy w/suspension
FORCELLA / *FORK*	Suntour NEX ML	SELLA / *SADDLE*	SMP comfort
GUARNITURA / *CRANKSET*	Samox alloy 42t	MOZZI / *HUB*	alloy qr/qr 36h
COMANDI / *SHIFTER*	shimano st-ef 7v	COPERTURE / *TYRES*	Rubena 700x48 antipuncture
CAMBIO POST / *REAR DERAILL*	Shimano RD-M310 Altus	PEDALI / *PEDALS*	alloy
RUOTA LIBERA / *FREEWHEEL*	Shimano TY21 7 speed	IMBALLO / *BOX*	190 - m3 0,35
MANUBRIO / *HANDLEBAR*	over trk 28	SCHERMO / *DISPLAY*	Oli-ebike LCD colored
PIANTONE / *STEM*	alloy adjustable iso 4210	MOTORE / *ENGINE*	Oli-ebike central moto 60N
LEVE FRENO / *BRAKE LEVEL*	shimano hydraulic brake	BATTERIA / *BATTERY*	integrated battery 15ah (510 wh)
FRENI / *BRAKES*	shimano hydraulic brake		MADE IN ITALY
LUCI / *LIGHT*	homologated Ger	AUTONOMIA / *AUTONOMY*	fino a 130 km

EVOL
FABBRICA ITALIANA

Colore
Colors

Grigio alabastro
Alabaster grey

Nero smalto
Enamel black

Blu notte
Night blue

C2 28
MAN

POSTURA
COMFORT

Caratteristiche tecniche
Technical data

TELAIO / *FRAME*	alloy 6061 mm 500	REGGISELLA / *SEATPOST*	alloy
FORCELLA / *FORK*	alloy rigid	SELLA / *SADDLE*	SMP comfort
GUARNITURA / *CRANKSET*	Samox alloy 42t	MOZZI / *HUB*	alloy qr/qr 36h
COMANDI / *SHIFTER*	Shimano FD50 7s	COPERTURE / *TYRES*	Vr bicolor 28x1,75
CAMBIO POST / *REAR DERAILL*	Shimano TY21 7 speed	PEDALI / *PEDALS*	alloy
RUOTA LIBERA / *FREEWHEEL*	Shimano TY21 7 speed	IMBALLO / *BOX*	190 - m3 0,35
MANUBRIO / *HANDLEBAR*	alloy silver	SCHERMO / *DISPLAY*	Oli-ebike LCD colored
PIANTONE / *STEM*	alloy adjustable iso 4210	MOTORE / *ENGINE*	Oli-ebike central moto 60N
LEVE FRENO / *BRAKE LEVEL*	shimano hydraulic brake	BATTERIA / *BATTERY*	integrated battery 15ah (510 wh)
FRENI / *BRAKES*	shimano hydraulic brake		MADE IN ITALY
LUCI / *LIGHT*	homologated Ger	AUTONOMIA / *AUTONOMY*	fino a 130 km

EVOL
FABBRICA ITALIANA

Colore
Colors

Nero perlato
Pearly black

Rosso sangria
Sangria red

Ghiaia
Gravel

C2 28
LADY

POSTURA
COMFORT

Caratteristiche tecniche
Technical data

TELAIO / *FRAME*	alloy 6061 mm 460	REGGISELLA / *SEATPOST*	alloy
FORCELLA / *FORK*	alloy rigid	SELLA / *SADDLE*	SMP comfort
GUARNITURA / *CRANKSET*	Samox alloy 42t	MOZZI / *HUB*	alloy qr/qr 36h
COMANDI / *SHIFTER*	Shimano FD50 7s	COPERTURE / *TYRES*	Vr bicolor 28x1,75
CAMBIO POST / *REAR DERAILL*	Shimano RD-M310 Altus	PEDALI / *PEDALS*	alloy
RUOTA LIBERA / *FREEWHEEL*	Shimano TY21 7 speed	IMBALLO / *BOX*	190 - m3 0,35
MANUBRIO / *HANDLEBAR*	alloy silver	SCHERMO / *DISPLAY*	Oli-ebike LCD colored
PIANTONE / *STEM*	alloy adjustable iso 4210	MOTORE / *ENGINE*	Oli-ebike central moto 60N
LEVE FRENO / *BRAKE LEVEL*	shimano hydraulic brake	BATTERIA / *BATTERY*	integrated battery 15ah (510 wh)
FRENI / *BRAKES*	shimano hydraulic brake		MADE IN ITALY
LUCI / *LIGHT*	homologated Ger	AUTONOMIA / *AUTONOMY*	fino a 130 km

EVOL
FABBRICA ITALIANA

Colore
Colors

Nero perlato
Pearly black

Rosso sangria
Sangria red

Ghiaia
Gravel

Motore
SPORT-ONE

SPORT-ONE

Code:	SPORT-ONE
Rated Power:	250W
Rated Voltage:	36V
Max Torque:	60Nm
Internal Gear:	2
Weight:	3,2Kg
Communication:	UART
Fixing Holes Pattern:	2x3 M8 proprietary pattern
Q-Factor:	178mm
Chain-line:	52mm (142mm/148mm boost)
Crank interface:	ISIS
Chainring options:	BCD 104 - 30/44T
Coaster brake option:	Yes
Chain-guide and bashguard:	Yes
Applications:	City, Gravel, long-distance
Availability:	Mass Production

Display
HIGH vision

DISPLAY HIGH vision	
Code:	DISPHV
Screen Size:	2"
Handlebar bracket:	31,8 mm
Twilight Sensor:	Yes
Remote Controller:	Yes
Walk Mode:	Yes, on remote
BT/ANT+ Connectivity:	Q4 2021
Communication:	CANBUS/UART
Custom logo at startup:	Yes
Availability:	Mass production

2" High-definition TFT display Packed in a slim and elegant design it seamlessly integrates with any handlebar. Thanks to its dualsided bracket that firmly holds it right in front of the stem, you can access any info at first sight.
On top of those common functionalities, the HIGH Vision features:

- Motor power output
- Rider power
- Automatic light switch
- Dark mode
- Gorilla-Glass® anti reflective screen
- IP68 certified

GHOST
Fully Integrated

GHOST 540	
Code:	GHOST540
Pack:	10S5P
Cell Type:	18650
Cell Brand:	BAK
Dimensions (mm):	411 x 63 x 85
Nominal Voltage:	36V
Nominal Capacity:	15Ah - 540Wh
Communication:	Canbus
Weight:	3.2Kg
Compliance EN15194:2017	Yes
Availability:	Q1 2022

11 CITY 28
ARIS
MAN

POSTURA
COMFORT

Caratteristiche tecniche
Technical data

TELAIO / *FRAME*	alloy 6061 mm 500	REGGISELLA / *SEATPOST*	alloy
FORCELLA / *FORK*	steel 1'1/8	SELLA / *SADDLE*	SMP soft
GUARNITURA / *CRANKSET*	PRW alloy	MOZZI / *HUB*	alloy disk
COMANDI / *SHIFTER*	Shimano RS46 7s	COPERTURE / *TYRES*	Mitas 700x48 antipucture
CAMBIO POST / *REAR DERAILL*	Shimano TY300	PEDALI / *PEDALS*	no slip
RUOTA LIBERA / *FREEWHEEL*	Shimano TY21 7 speed	IMBALLO / *BOX*	190 - m3 0,35
MANUBRIO / *HANDLEBAR*	alloy Iso 4210	SCHERMO / *DISPLAY*	LCD 5 levels PAS
PIANTONE / *STEM*	alloy adjustable	MOTORE / *ENGINE*	rear moto 45N
LEVE FRENO / *BRAKE LEVEL*	alloy	BATTERIA / *BATTERY*	battery indoor down tube 10,2ah (370wh)
FRENI / *BRAKES*	mechanical disk brake		MADE IN ITALY
LUCI / *LIGHT*	Buchel Ger	AUTONOMIA / *AUTONOMY*	fino a 50 km

EVOL
FABBRICA ITALIANA

Colore
Colors

Nero perlato
Pearly black

Grigio alabastro
Alabaster grey

Blu Italia
Italy blue

I1 CITY 28
ARIS
LADY

Caratteristiche tecniche
Technical data

TELAIO / *FRAME*	alloy 6061 mm 500	REGGISELLA / *SEATPOST*	alloy
FORCELLA / *FORK*	steel 1'1/8	SELLA / *SADDLE*	SMP soft
GUARNITURA / *CRANKSET*	PRW alloy	MOZZI / *HUB*	alloy disk
COMANDI / *SHIFTER*	Shimano RS46 7s	COPERTURE / *TYRES*	Mitas 700x48 antipucture
CAMBIO POST / *REAR DERAILL*	Shimano TY300	PEDALI / *PEDALS*	no slip
RUOTA LIBERA / *FREEWHEEL*	Shimano TY21 7 speed	IMBALLO / *BOX*	190 - m3 0,35
MANUBRIO / *HANDLEBAR*	alloy Iso 4210	SCHERMO / *DISPLAY*	LCD 5 levels PAS
PIANTONE / *STEM*	alloy adjustable	MOTORE / *ENGINE*	rear moto 45N
LEVE FRENO / *BRAKE LEVEL*	alloy	BATTERIA / *BATTERY*	battery indoor down tube 10,2ah (370wh)
FRENI / *BRAKES*	mechanical disk brake		MADE IN ITALY
LUCI / *LIGHT*	Buchel Ger	AUTONOMIA / *AUTONOMY*	fino a 50 km

EVOL
FABBRICA ITALIANA

Colore
Colors

Nero perlato
Pearly black

Ghiaia
Gravel

Grigio alabastro
Alabaster grey

Blu Italia
Italy blue

Pacco batteria
BTRHL-3610

Motore
DGW07C-MD

BTRHL-3610	
PACK:	10S2P
CELL TYPE:	21700
CELL BRAND:	SAMSUNG
DIA.:	582.3L * 48.4W * 48.1H MML (including controller)
NOMINAL CAPACITY:	10.2 Ah - 370 Wh
COMMUNICATION:	NA
WEIGHT :	1.76KG (battery only including cells , w/o controller)
COMPLIANCE EN15194/2017:	YES

Rear Motor DGW07C-MD	
Voltage:	36V
Design:	Brushless
Wattage:	250W,255RPM
Motor Type Brushless:	Brushless Gear Hub Motor
SKU:	MINI-DB-R
Type:	DGW07
Specification:	16-28in 36(Holes)
Rated Power:	250W
Rated Voltage:	36V
Fork size:	135mm

Display
TC490

DISPLAY TC490	
SCOPE OF APPLICATION:	EN15194
VOLT:	36
PAS LEVELS:	N°5
DIM:	mm 44,4 x 94,7
WATERPROOF GRADE:	IP65

ZOOM
Alpina
VANZ

Q1 TRK
ATLANTA 28 NEW
MAN

POSTURA
COMFORT

Caratteristiche tecniche
Technical data

TELAIO / *FRAME*	alloy 6061 mm 480	REGGISELLA / *SEATPOST*	alloy
FORCELLA / *FORK*	suspension fork ML	SELLA / *SADDLE*	SMP soft
GUARNITURA / *CRANKSET*	PRW alloy	MOZZI / *HUB*	alloy disk
COMANDI / *SHIFTER*	Revo RS36 7s	COPERTURE / *TYRES*	Mitas 700x48 antipucture
CAMBIO POST / *REAR DERAILL*	Shimano TY300	PEDALI / *PEDALS*	no slip
RUOTA LIBERA / *FREEWHEEL*	Shimano TY21 7 speed	IMBALLO / *BOX*	190 - m3 0,35
MANUBRIO / *HANDLEBAR*	alloy Iso 4210	SCHERMO / *DISPLAY*	LCD 5 levels PAS
PIANTONE / *STEM*	alloy adjustable	MOTORE / *ENGINE*	rear moto 45N
LEVE FRENO / *BRAKE LEVEL*	alloy	BATTERIA / *BATTERY*	integrated battery 15ah (510 wh)
FRENI / *BRAKES*	mechanical disk brake		MADE IN ITALY
LUCI / *LIGHT*	Buchel Ger	AUTONOMIA / *AUTONOMY*	fino a 90 km

EVOL
FABBRICA ITALIANA

Colore
Colors

Nero perlato
Pearly black

Grigio alabastro
Alabaster grey

Ghiaia
Gravel

Verde militare
Military green

Q1 TRK
ATLANTA 28 NEW
LADY

POSTURA
COMFORT

Caratteristiche tecniche
Technical data

TELAIO / *FRAME*	alloy 6061 mm 440	REGGISELLA / *SEATPOST*	alloy
FORCELLA / *FORK*	suspension fork ML	SELLA / *SADDLE*	SMP soft
GUARNITURA / *CRANKSET*	PRW alloy	MOZZI / *HUB*	alloy disk
COMANDI / *SHIFTER*	Revo RS36 7s	COPERTURE / *TYRES*	Mitas 700x48 antipucture
CAMBIO POST / *REAR DERAILL*	Shimano TY300	PEDALI / *PEDALS*	no slip
RUOTA LIBERA / *FREEWHEEL*	Shimano TY21 7 speed	IMBALLO / *BOX*	190 - m3 0,35
MANUBRIO / *HANDLEBAR*	alloy Iso 4210	SCHERMO / *DISPLAY*	LCD 5 levels PAS
PIANTONE / *STEM*	alloy adjustable	MOTORE / *ENGINE*	rear moto 45N
LEVE FRENO / *BRAKE LEVEL*	alloy	BATTERIA / *BATTERY*	integrated battery 15ah (510 wh)
FRENI / *BRAKES*	mechanical disk brake		MADE IN ITALY
LUCI / *LIGHT*	Buchel Ger	AUTONOMIA / *AUTONOMY*	fino a 90 km

EVOL
FABBRICA ITALIANA

Colore
Colors

Nero perlato
Pearly black

Grigio alabastro
Alabaster grey

Ghiaia
Gravel

Verde militare
Military green

V1
AGAVE 27,5
LADY

POSTURA
COMFORT

Caratteristiche tecniche
Technical data

TELAIO / *FRAME*	alloy 6061 mm 420	REGGISELLA / *SEATPOST*	alloy
FORCELLA / *FORK*	rigid fork	SELLA / *SADDLE*	SMP soft
GUARNITURA / *CRANKSET*	PRW alloy	MOZZI / *HUB*	alloy disk
COMANDI / *SHIFTER*	Revo RS36 7s	COPERTURE / *TYRES*	Vr 27,5x2,1
CAMBIO POST / *REAR DERAILL*	Shimano TY300	PEDALI / *PEDALS*	no slip
RUOTA LIBERA / *FREEWHEEL*	Shimano TY21 7 speed	IMBALLO / *BOX*	191 - m3 0,35
MANUBRIO / *HANDLEBAR*	alloy Iso 4211	SCHERMO / *DISPLAY*	LCD 5 levels PAS
PIANTONE / *STEM*	alloy adjustable	MOTORE / *ENGINE*	rear moto 45N
LEVE FRENO / *BRAKE LEVEL*	alloy	BATTERIA / *BATTERY*	integrated battery 15ah (510 wh)
FRENI / *BRAKES*	mechanical disk brake	AUTONOMIA / *AUTONOMY*	fino a 90 km
LUCI / *LIGHT*	Buchel Ger		

EVOL
FABBRICA ITALIANA

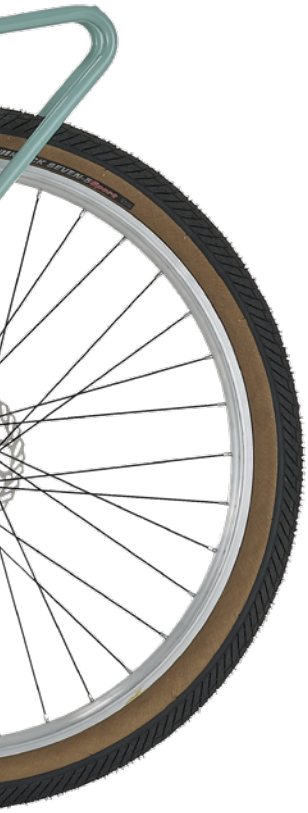

Colore
Colors

Nero smalto
Enamel black

Ghiaccio
Ice

Turquoise
Turquoise

A1 CITY
ALFA 28

POSTURA
COMFORT

Caratteristiche tecniche
Technical data

TELAIO / *FRAME*	alloy omologato e-bike	REGGISELLA / *SEATPOST*	alloy
FORCELLA / *FORK*	suspension fork	SELLA / *SADDLE*	SMP
GUARNITURA / *CRANKSET*	PRW alloy	MOZZI / *HUB*	alloy
COMANDI / *SHIFTER*	Shimano RS-36 7v	COPERTURE / *TYRES*	700x42 brown e-bike
CAMBIO POST / *REAR DERAILL*	Shimano TY300	PEDALI / *PEDALS*	no slip
RUOTA LIBERA / *FREEWHEEL*	Shimano TY21	IMBALLO / *BOX*	190 - m3 0,35
MANUBRIO / *HANDLEBAR*	alloy Iso 4210	SCHERMO / *DISPLAY*	LCD 5 levels PAS
PIANTONE / *STEM*	alloy adjustable	MOTORE / *ENGINE*	rear moto 45N
LEVE FRENO / *BRAKE LEVEL*	alloy	BATTERIA / *BATTERY*	15,6 ah (570 wh)
FRENI / *BRAKES*	v/brake Promax homologate e-bike	AUTONOMIA / *AUTONOMY*	fino a 120 km
LUCI / *LIGHT*	Buchel Ger		

EVOL
FABBRICA ITALIANA

Colore
Colors

Nero smalto
Enamel black

Ghiaia
Gravel

Verde militare
Military green

A3 28 MONOTUBO ATHENA

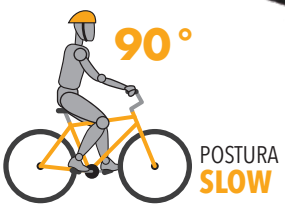

Caratteristiche tecniche
Technical data

TELAIO / *FRAME*	alloy omologato e-bike	REGGISELLA / *SEATPOST*	alloy
FORCELLA / *FORK*	suspension fork	SELLA / *SADDLE*	Alpina soft
GUARNITURA / *CRANKSET*	PRW alloy	MOZZI / *HUB*	alloy
COMANDI / *SHIFTER*	Shimano RS-36 6v	COPERTURE / *TYRES*	Mitas 700x42 antipucture
CAMBIO POST / *REAR DERAILL*	Shimano TX200	PEDALI / *PEDALS*	no slip
RUOTA LIBERA / *FREEWHEEL*	Shimano TY20 6v	IMBALLO / *BOX*	190 - m3 0,35
MANUBRIO / *HANDLEBAR*	alloy Iso 4210	SCHERMO / *DISPLAY*	LCD 5 levels PAS
PIANTONE / *STEM*	alloy adjustable	MOTORE / *ENGINE*	rear moto 36V 250w
LEVE FRENO / *BRAKE LEVEL*	alloy	BATTERIA / *BATTERY*	11ah (400wh)
FRENI / *BRAKES*	v/brake Promax homologate e-bike	AUTONOMIA / *AUTONOMY*	fino a 80 km
LUCI / *LIGHT*	Buchel Ger		

EVOL
FABBRICA ITALIANA

Colore
Colors

Nero smalto
Enamel black

Ghiaia
Gravel

Menta
Mint

A4 26 MONOTUBO AGORA

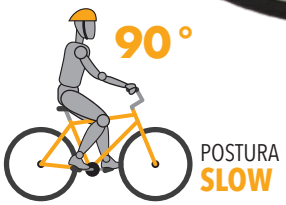

Caratteristiche tecniche
Technical data

TELAIO / *FRAME*	alloy omologato e-bike	REGGISELLA / *SEATPOST*	alloy
FORCELLA / *FORK*	suspension fork	SELLA / *SADDLE*	Alpina soft
GUARNITURA / *CRANKSET*	PRW alloy	MOZZI / *HUB*	alloy
COMANDI / *SHIFTER*	Shimano RS-36 6v	COPERTURE / *TYRES*	Mitas 26x1,75 antipucture
CAMBIO POST / *REAR DERAILL*	Shimano TX200	PEDALI / *PEDALS*	no slip
RUOTA LIBERA / *FREEWHEEL*	Shimano TY20 6v	IMBALLO / *BOX*	190 - m3 0,35
MANUBRIO / *HANDLEBAR*	alloy Iso 4210	SCHERMO / *DISPLAY*	LCD 5 levels PAS
PIANTONE / *STEM*	alloy adjustable	MOTORE / *ENGINE*	rear moto 36V 250w
LEVE FRENO / *BRAKE LEVEL*	alloy	BATTERIA / *BATTERY*	11ah (400wh)
FRENI / *BRAKES*	v/brake Promax homologate e-bike	AUTONOMIA / *AUTONOMY*	fino a 80 km
LUCI / *LIGHT*	Buchel Ger		

EVOL
FABBRICA ITALIANA

Colore
Colors

Nero smalto
Enamel black

Ghiaia
Gravel

Menta
Mint

Pacco batteria CARRIER 6/2

Promovec®
the e-bike solution

Modelli: A1 15,6Ah - A3, A4 11Ah

Specifications	
Rated voltage	36V
Com.Protocol	UART
BMS	Smart BMS
Voltage scope (V)	31-42V
Charghe mode	CC-CV (3 pin Pro-Movec charger)
Operation temperature charge	0°C-45°C
Backlight light	Yes

Battery options

Part.no	Name	Capacity
50637-BL-C	CAR6/2	8,8Ah, 36V, 316Wh
50663-BL-C	CAR6/2	12,8Ah, 36V, 482Wh
50368-BL-C-36V	CAR6/2-XL	11,0Ah, 36V, w/light, 396Wh
50774-BL-C-36V	CAR6/2-XL	13,2Ah, 36V, w/light, 415Wh
50775-BL-C-36V	CAR6/2-XL	15,6Ah, 36V, w/light, 562Wh
50776-BL-C-36V	CAR6/2-XL	17,4Ah, 36V, w/light, 626Wh

Mounting parameter	
Position	36V
Weight (kg)	UART
Controller position	Smart BMS
Carrier	31-42V
Charger	CC-CV (3 pin Pro-Movec charger)
Tests & certifications	
IP	IP65
Certifications	CE/EN 15194
	ROHS / REACH
	UN 38,3, MSDS

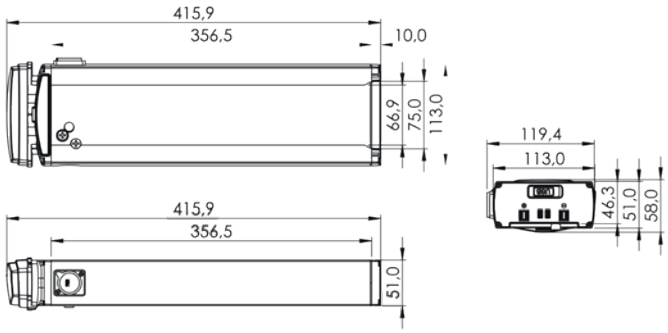

EPAC ACCORDING TO EN15194 25Km/h 250W

CONFORME AUX EXIGENCES DE SECURITE

Motore 50971-BL

Promovec®
the e-bike solution

Rear motor 50971-BL

Specifications	
Position	Rear
Freewheel	Yes
Rated voltage	36V
Rated power	250W
Max. support bike speed	25 km/h
Max torque	40 Nm
Efficiency	Min. 80%
Walk assist function	Yes
Color	Black/silver
Weight	2,9 kg
Operation temperature	Max. 120°
Max RPM	250 RPM
Wheel speed sensor	Integrated
Type	BLDC w. hall sensor
Function	
Compatible brake type	Disc / V-brake
Tests & Certification	
IP classification	IP54
Certifications	CE/EN 15194/ROHS
Mounting parameters	
Fork width	135 mm.
Axel diameter	Ø12 mm.
Slot width	10 mm.
Compatible brake type	Disc / V-brake
Cables & connector	
Cable length	220 mm.
Connector	IP66 Plug
Spoke specifications	
Flange width	40 mm.
Spoke hole center-center	28 mm.
Spoke hole diameter	Ø3 mm.
Further specifications	
Compatible wheel size	26" - 29"
Rear sprocket	Casette Shimano
	8,9,10 speed

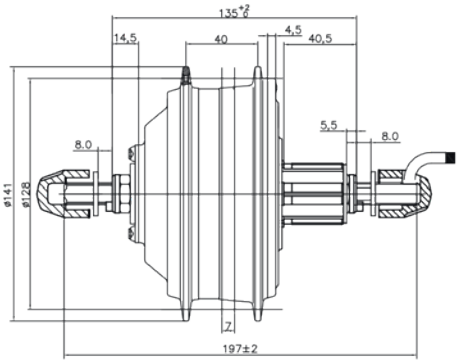

Fattori che determinano l'AUTONOMIA

TRAINING PERSONALE (50% rispettto-rispetto)
Conclusione: il 53% di cicli in meno con solo il 20% di sforzo proprio.

Variabile	Proprio sforzo (50%)	Proprio sforzo (20%)
Distanza percorsa	**40 km**	**40 km**
Capacità con batteria nuova da 11,6 Ah	11.600 mAh	11.600 mAh
Distanza percorribile con batteria nuova	70 km	56 km
Consumo batteria per km.	170 mAh	215 mAh
Consumo batteria per tragitto	6.800 mAh	8.600 mAh
Capacità in eccesso	4.800 mAh	3.000 mAh
Usura della capacità per tragitto	6 mAh	8 mAh
Numero cicli di pedalate	4.800/6 = 800	3.000/6 = 375

PESO DEL CICLISTA (75 kg rispetto 100 kg)
Conclusione: 15% in meno di cicli con un peso utente di 100 kg.

Variabile	Peso del ciclista 75 kg	Peso del ciclista 100 kg
Distanza percorsa	**40 km**	**40 km**
Capacità con batteria nuova da 11,6 Ah	11.600 mAh	11.600 mAh
Distanza percorribile con batteria nuova	70 km	67 km
Consumo batteria per km.	170 mAh	180 mAh
Consumo batteria per tragitto	6.800 mAh	7.200 mAh
Capacità in eccesso	4.800 mAh	4.400 mAh
Usura della capacità per tragitto	6 mAh	6,5 mAh
Numero cicli di pedalate	4.800/6 = 800	4.400/6,5 = 677

PRESSIONE COPERTURE (Normale rispetto bassa)
Conclusione: il 36% in meno di cicli ed il 20% in più di energia consumata

Variabile		
Distanza percorsa	**40 km**	**40 km**
Capacità con batteria nuova da 11,6 Ah	11.600 mAh	11.600 mAh
Distanza percorribile con batteria nuova	70 km	60 km
Consumo batteria per km.	170 mAh	200 mAh
Consumo batteria per tragitto	6.800 mAh	8.000 mAh
Capacità in eccesso	4.800 mAh	3.600 mAh
Usura della capacità per tragitto	6 mAh	7 mAh
Numero cicli di pedalate	4.800/6 = 800	3.000/7 = 514

UTILIZZO DI CICLI DI RICARICA PIÙ BREVI (ad esempio casa + lavoro)
Conclusione: 71% di cicli extra se si utilizza un caricatore aggiuntivo

Variabile		
Distanza percorsa	**40 km**	**40 km**
Capacità con batteria nuova da 11,6 Ah	11.600 mAh	11.600 mAh
Distanza percorribile con batteria nuova	70 km	70 km
Consumo batteria per km.	170 mAh	170 mAh
Consumo batteria per tragitto	6.800 mAh	3.400 mAh
Capacità in eccesso	4.800 mAh	8.200 mAh
Usura della capacità per tragitto	6 mAh	3 mAh
Numero cicli di pedalate	4.800/6 = 800	8.200/7 = 2733

EVOL
FABBRICA ITALIANA

Contatti / Contacts

ORDINI / *ORDERS*	sales@alpinabike.com
SPEDIZIONI / *LOGISTICS*	amministrazione@alpinabike.com
E-BIKES	assistenza@alpinabike.com
COMMERCIALE / *SALES*	info@alpinabike.com
EXPORT	info@alpinabike.com
MARKETING	marketing@alpinabike.com

Alpina

Via Archimede, 485
47521 Cesena (FC)
ITALY
T. +39 0547 645699
F. +39 0547 645783
info@alpinabike.com

FABBRICA ITALIANA